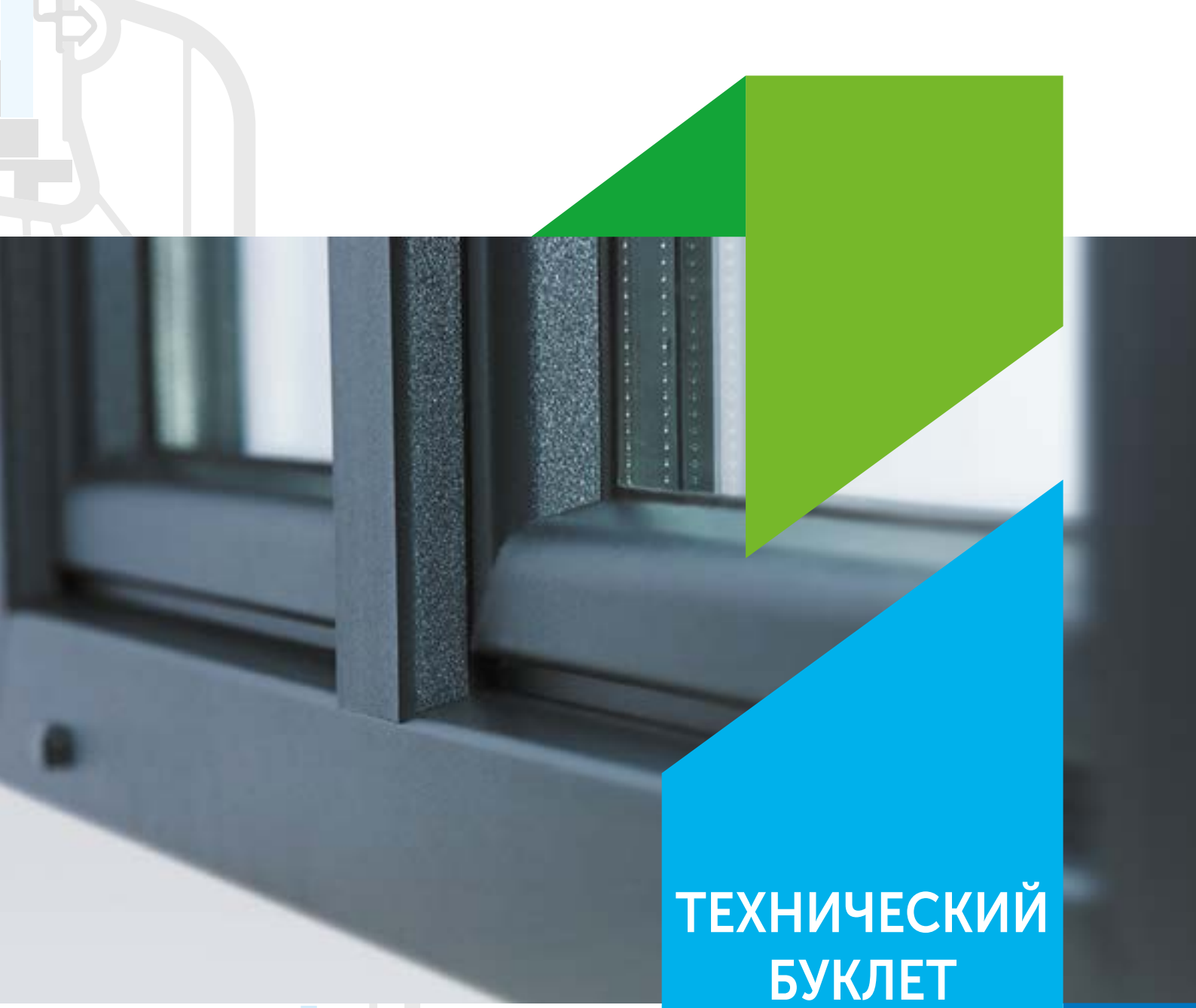

ТЕХНИЧЕСКИЙ БУКЛЕТ

WDS

wds.ua

Окно с одной створкой

Сопряжение **Створка 047 // Рама 046 // Подоконный профиль 077**

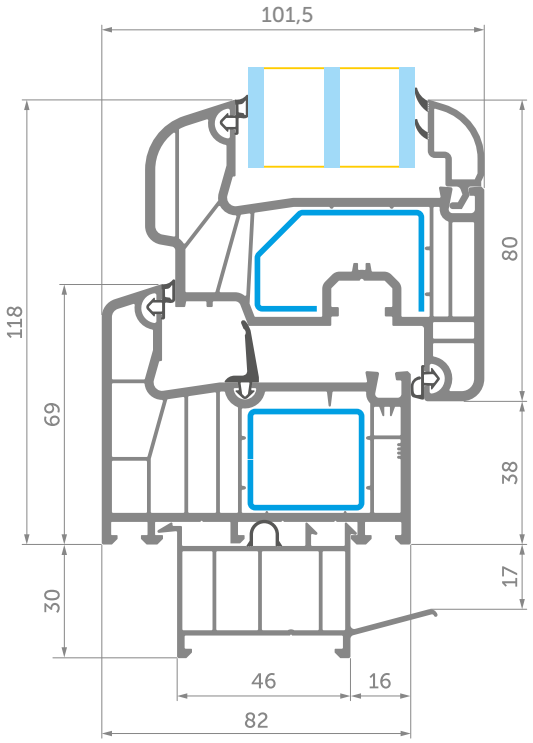

Окно с одной створкой и импостом

Сопряжение **Створка 047 // Импост 048**

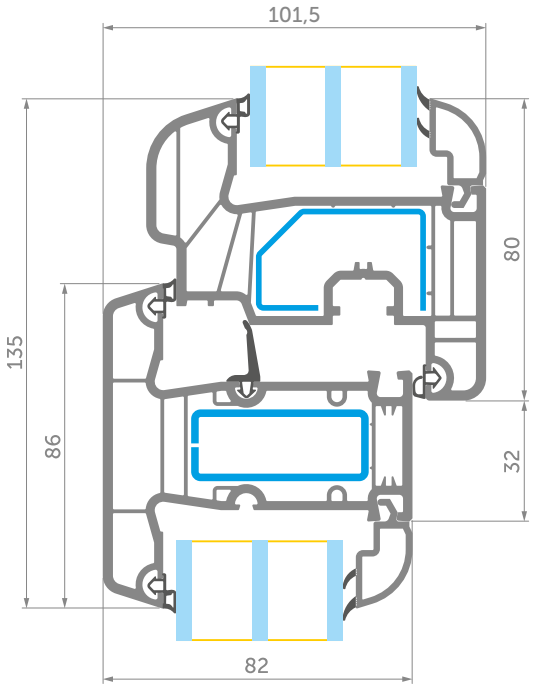

Окно с двумя створками и штульпом

Сопряжение **Створка 047 // Штульп 068 // Створка 047**

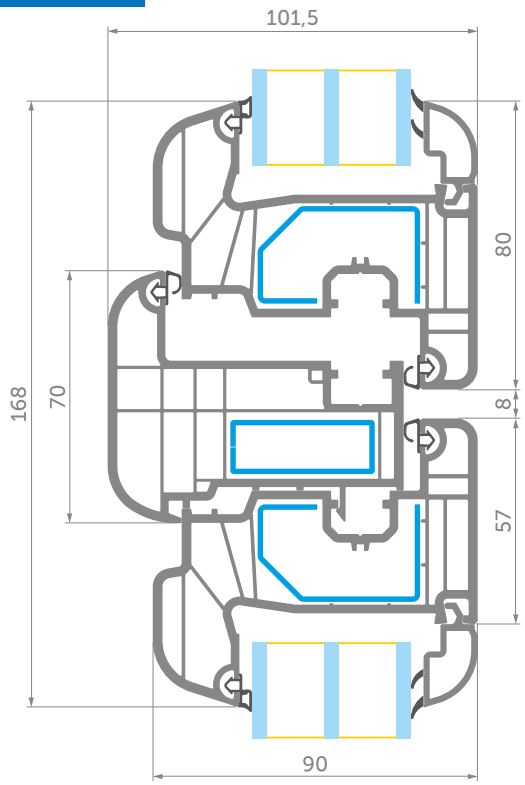

Окно с двумя створками и импостом

Сопряжение **Створка 047 // Импост 048 // Створка 047**

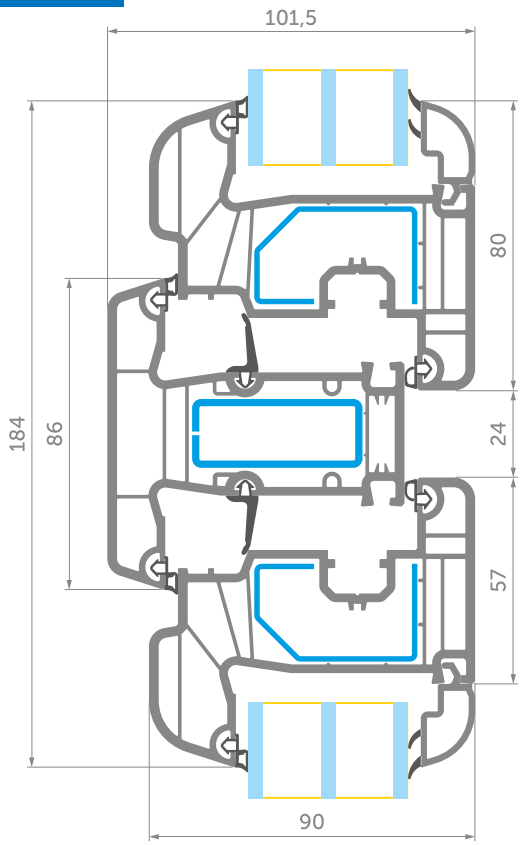

WDS 8S Classic

IFT ROSENHEIM SYSTEM PASSPORT

Окно с одной створкой

Сопряжение **Створка 080 // Рама 046 // Подоконный профиль 077**

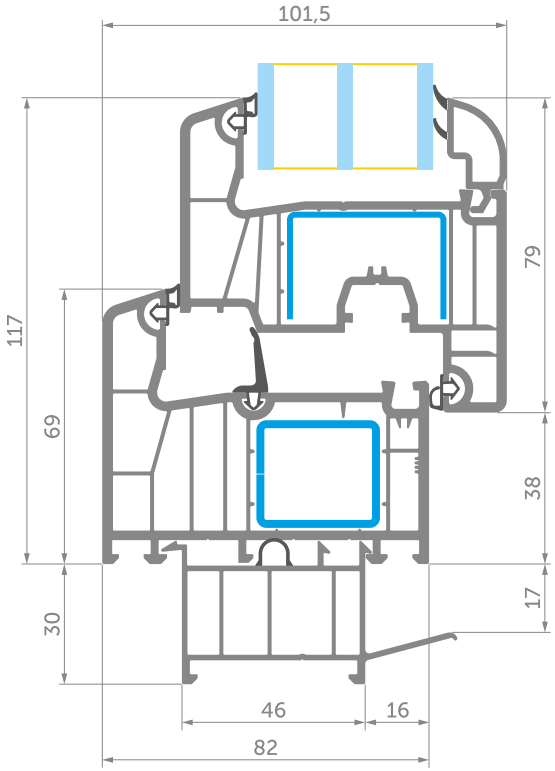

Окно с одной створкой и импостом

Сопряжение **Створка 080 // Импост 048**

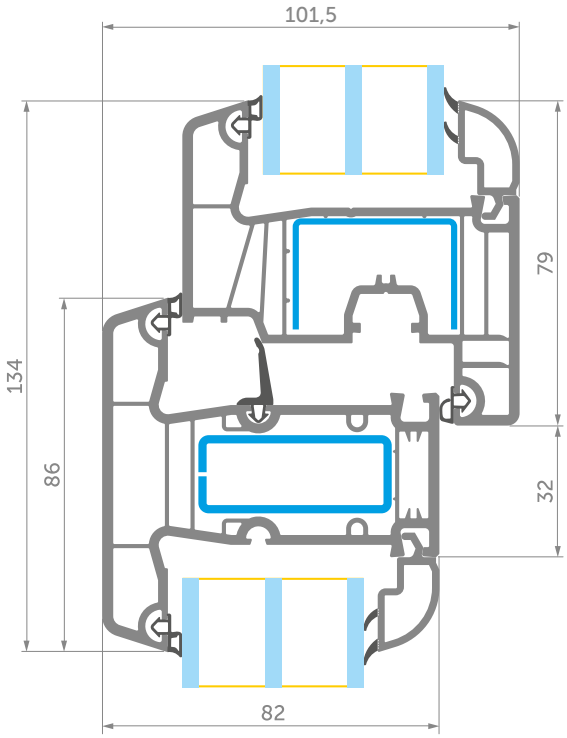

Окно с двумя створками и штульпом

Сопряжение **Створка 080 // Штульп 068 // Створка 080**

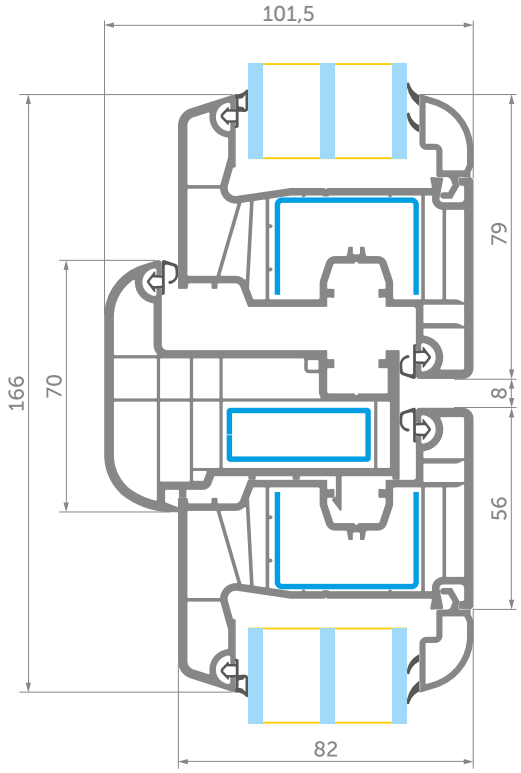

Окно с двумя створками и импостом

Сопряжение **Створка 080 // Импост 048 // Створка 080**

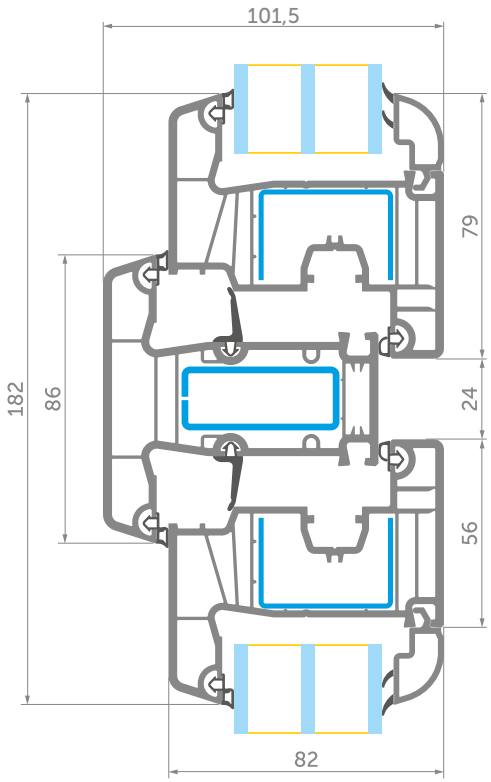

Окно с одной створкой

Сопряжение **Створка 060(093) // Рама 059(092) // Подоконный профиль 077**

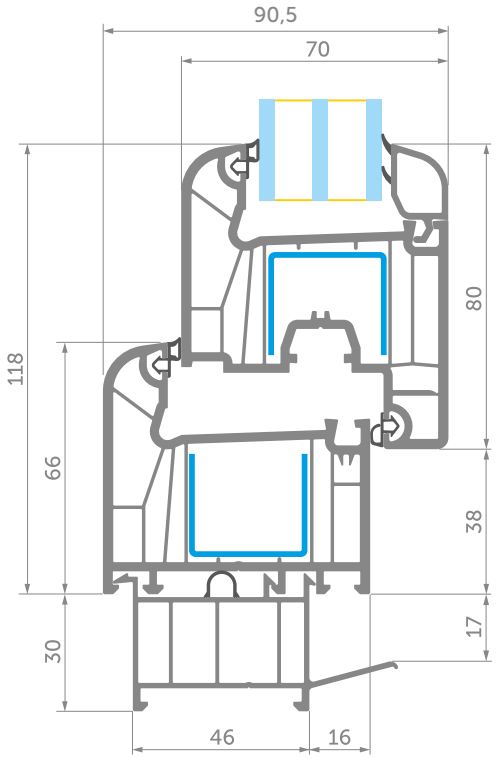

Окно с одной створкой и импостом

Сопряжение **Створка 060(093) // Импост 058**

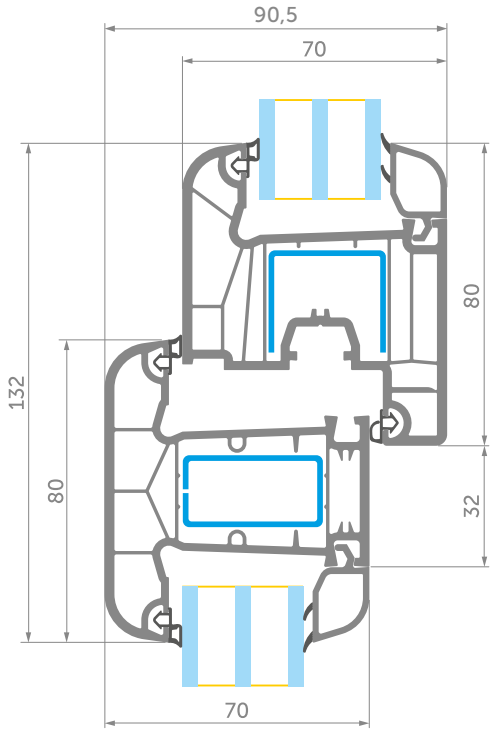

Окно с двумя створками и штульпом

Сопряжение **Створка 060(093) // Штульп 054 // Створка 060(093)**

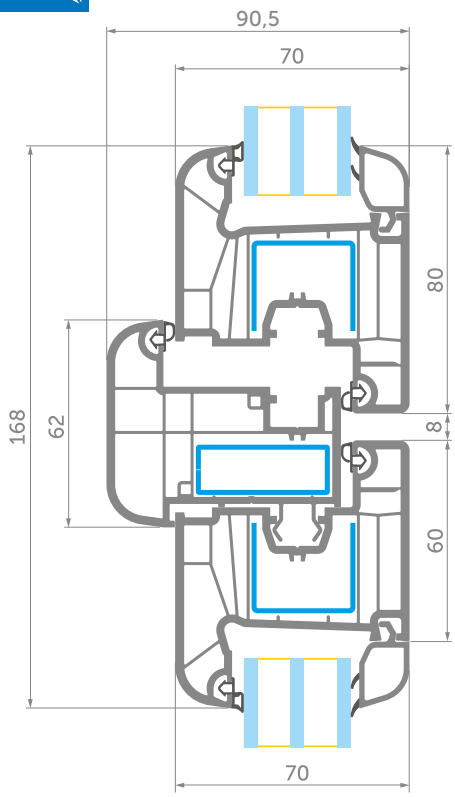

Окно с двумя створками и импостом

Сопряжение **Створка 060(093) // Импост 058 // Створка 060(093)**

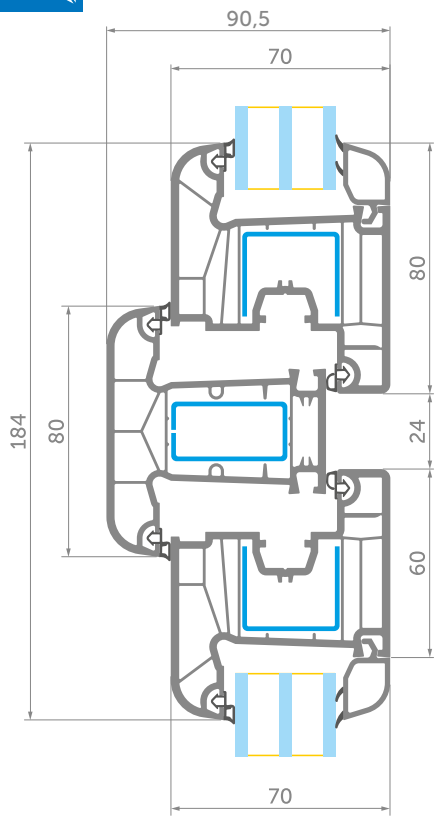

WDS 6S

Окно с одной створкой

Сопряжение 1: **Створка 089 // Рама 088 // Подоконный профиль 050**

Сопряжение 2: **Створка 089 // Реновационная рама 081**

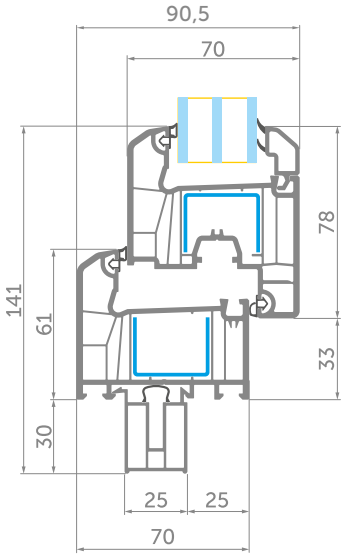

Сопряжение 1

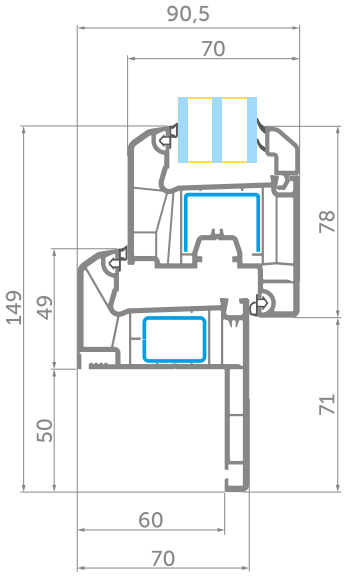

Сопряжение 2

Окно с одной створкой и импостом

Сопряжение **Створка 089 // Импост 063**

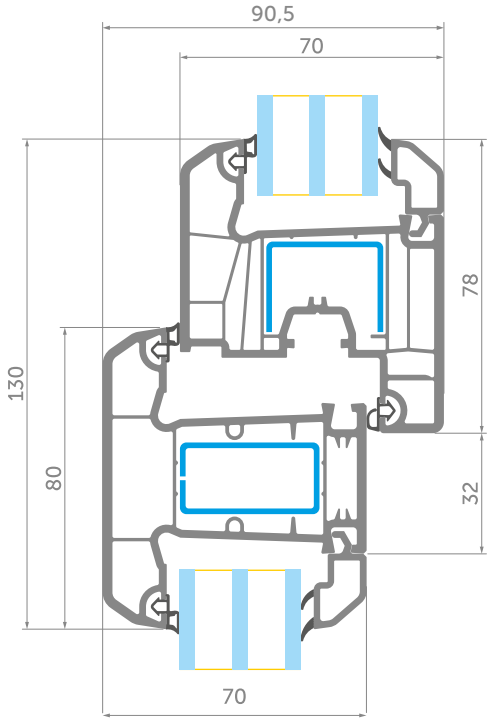

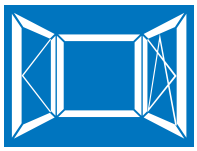

Окно с двумя створками и штульпом

Сопряжение **Створка 089 // Штульп 054 // Створка 089**

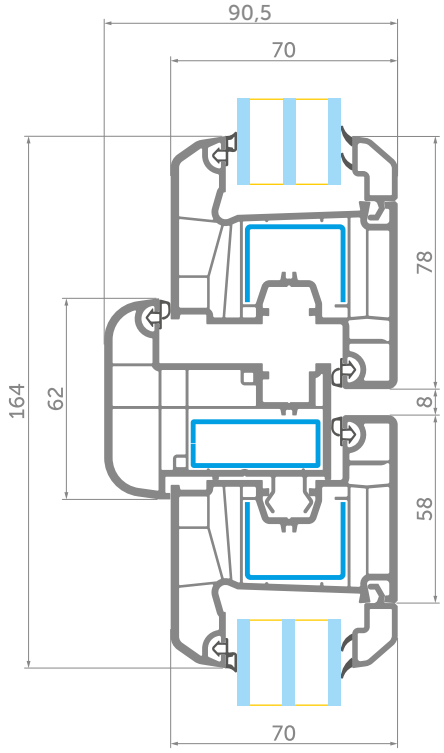

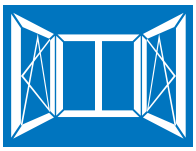

Окно с двумя створками и импостом

Сопряжение **Створка 089 // Импост 063 // Створка 089**

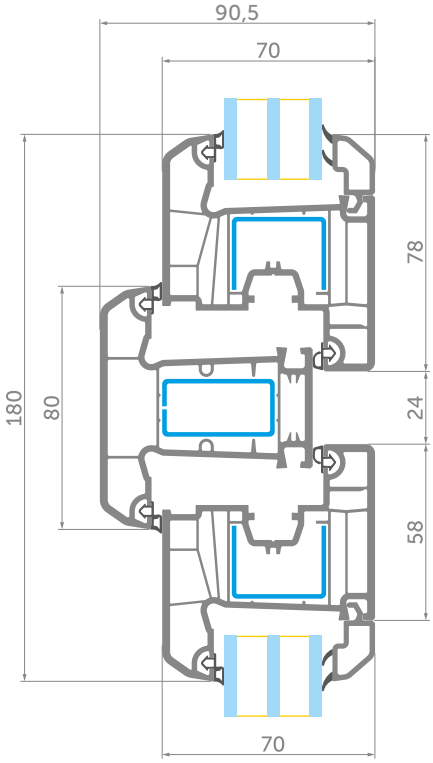

WDS 5S

Окно с одной створкой

Сопряжение **Створка 087 // Рама 086 // Подоконный профиль 050**

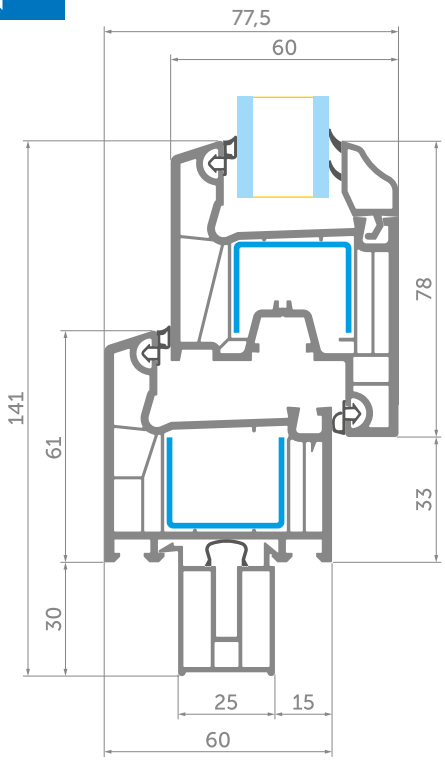

Окно с одной створкой и импостом

Сопряжение **Створка 087 // Импост 125**

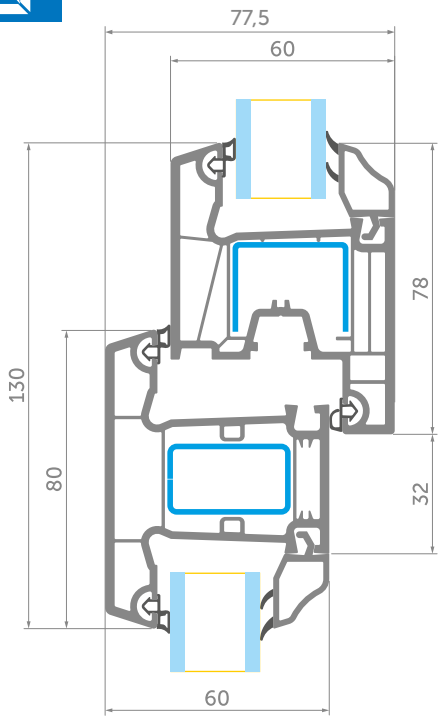

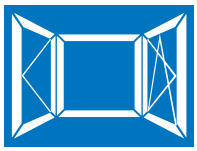

Окно с двумя створками и штульпом

Сопряжение **Створка 087 // Штульп 012 // Створка 087**

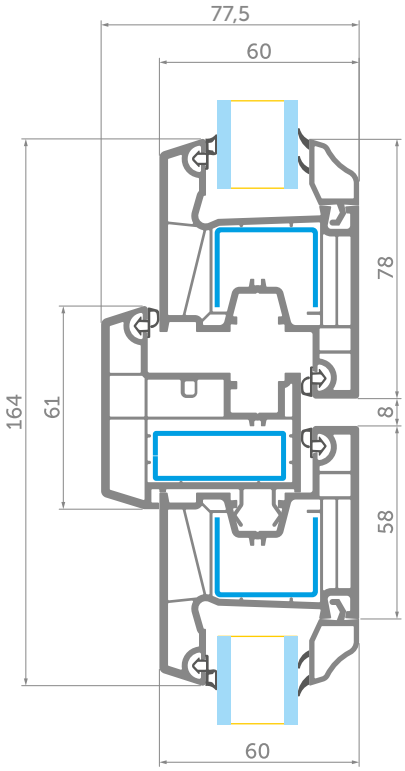

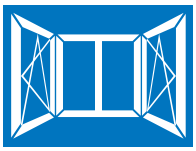

Окно с двумя створками и импостом

Сопряжение **Створка 087 // Импост 125 // Створка 087**

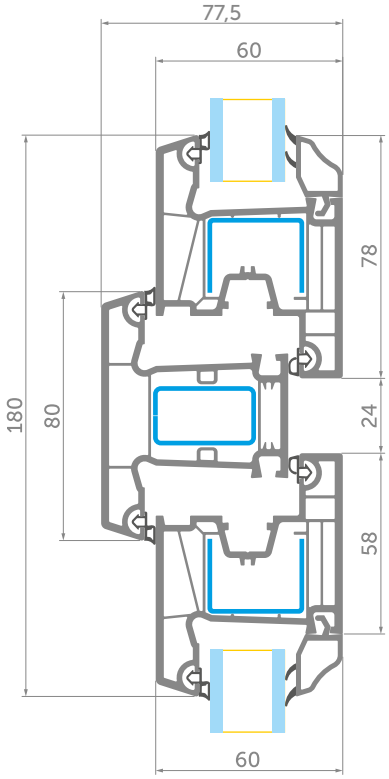

WDS Двери 70 мм

Входные двери внешнего открывания с порогом

Сопряжение **Дверная створка внешнего открывания 045 // Порог комбинированный с термовставкой D000114**

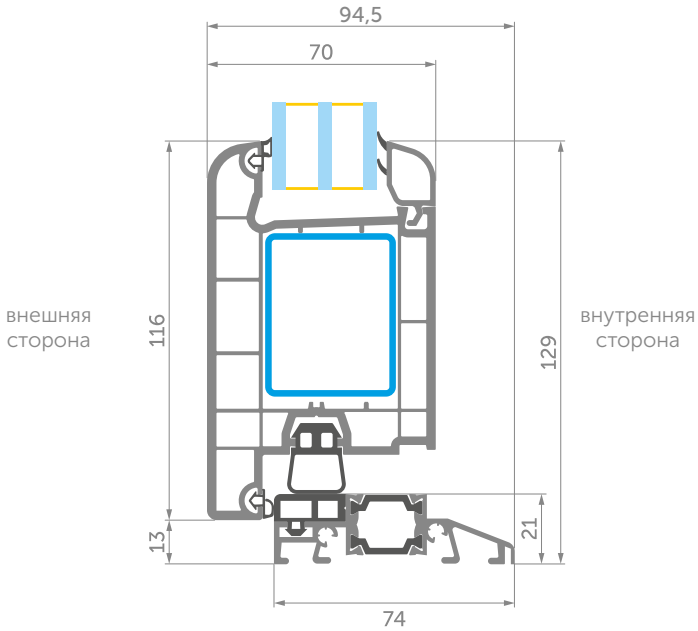

Входные двери внутреннего открывания с порогом

Сопряжение **Дверная створка внутреннего открывания 078 // Порог комбинированный с термовставкой D000114**

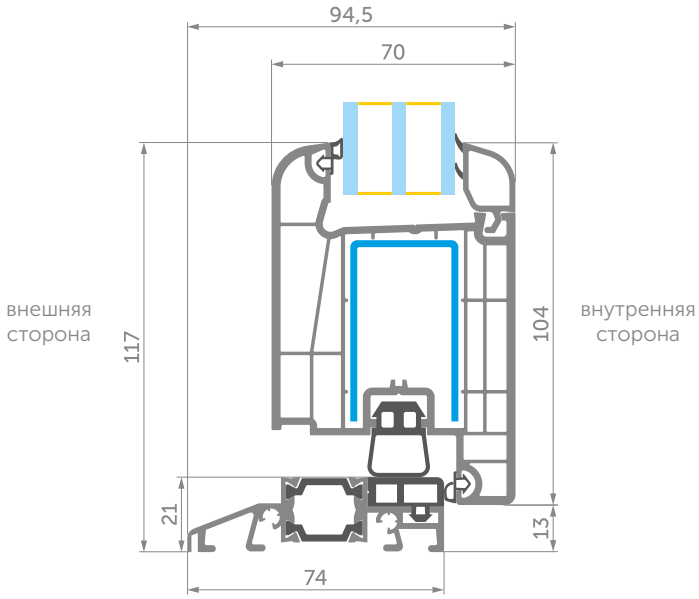

Входные двери внешнего открывания с рамой

Сопряжение **Дверная створка внешнего открывания 045 // Рама 059 (092)**

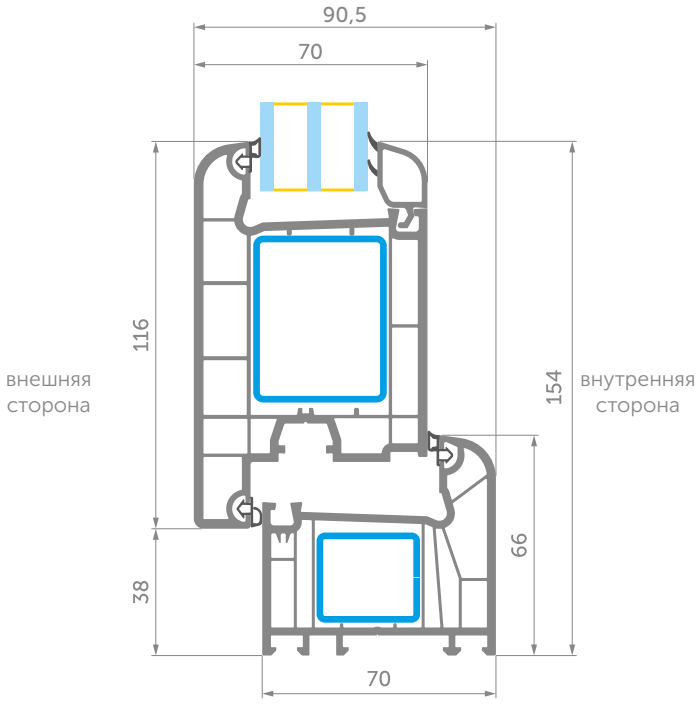

Входные двери внутреннего открывания с рамой

Сопряжение **Дверная створка внутреннего открывания 078 // Рама 059 (092)**

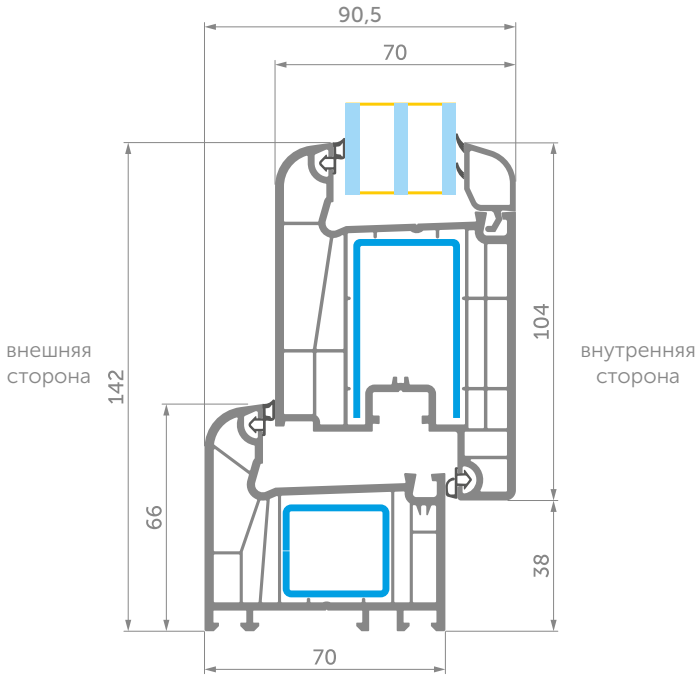

Входные двери внешнего открывания с дверной рамой

Сопряжение **Дверная створка внешнего открывания 045 // Дверная рама 082**

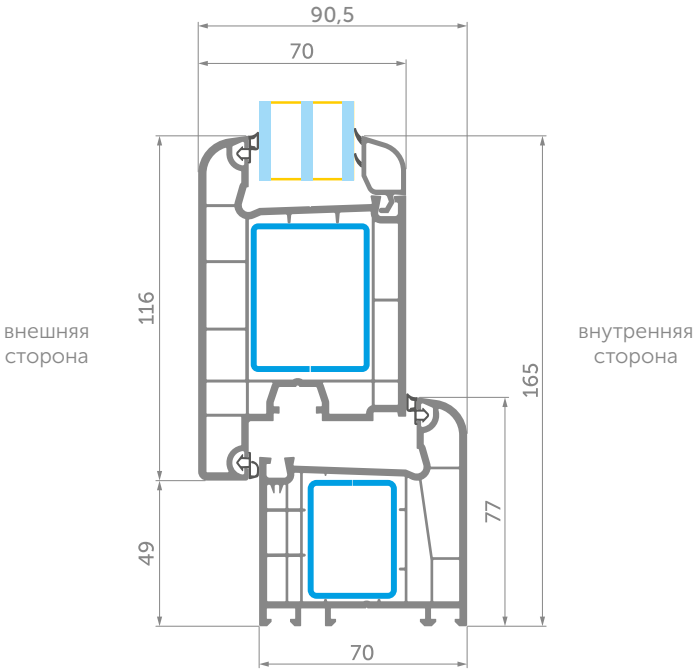

Входные двери внутреннего открывания с дверной рамой

Сопряжение **Дверная створка внутреннего открывания 078 // Дверная рама 082**

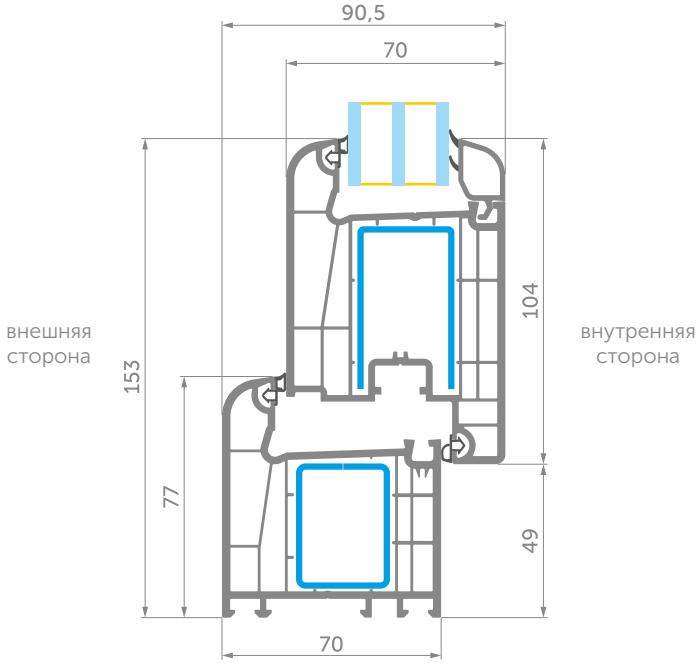

Входные двери внешнего открывания со штульпом

Сопряжение **Дверная створка внешнего открывания 045 // Штульп 054 // Дверная створка внешнего открывания 045**

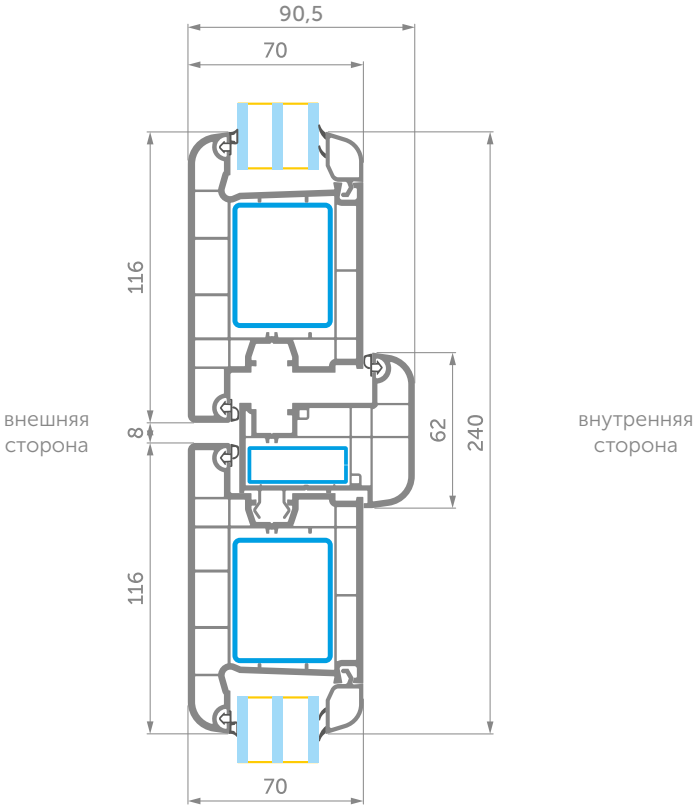

Входные двери внутреннего открывания со штульпом

Сопряжение **Дверная створка внутреннего открывания 078 // Штульп 054 // Дверная створка внутреннего открывания 078**

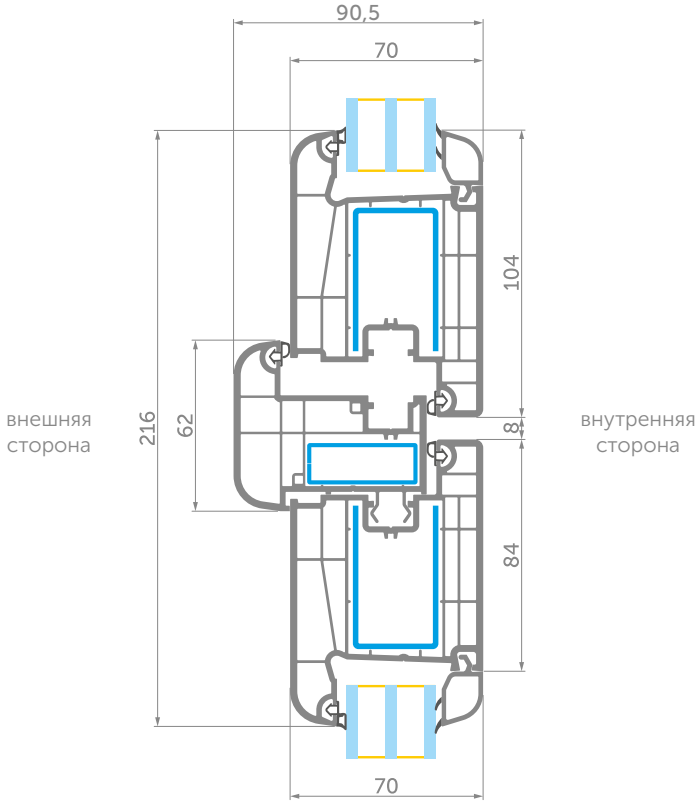

WDS Двери 60 мм

Межкомнатные двери внешнего открывания с порогом

Сопряжение **Дверная створка внешнего открывания 056 // Порог D000065**

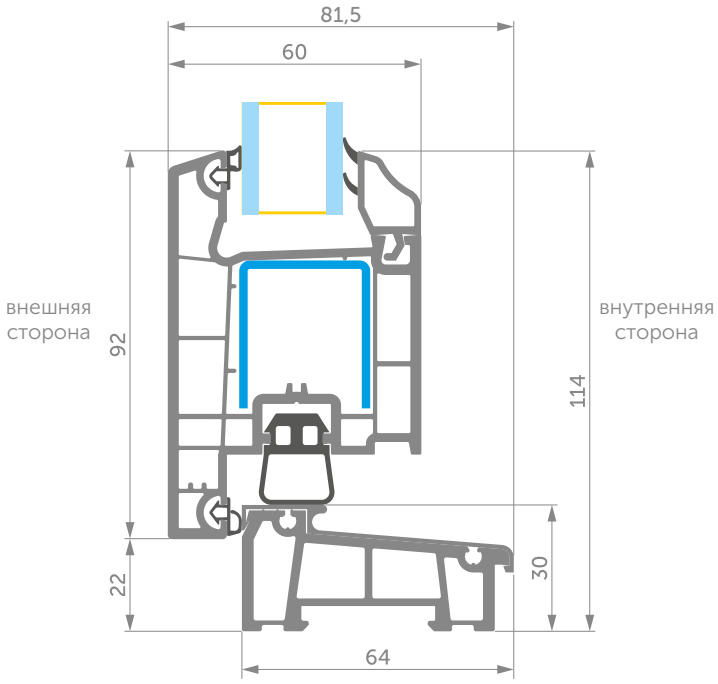

Входные двери внутреннего открывания с порогом

Сопряжение **Дверная створка внутреннего открывания 008 // Порог D000065**

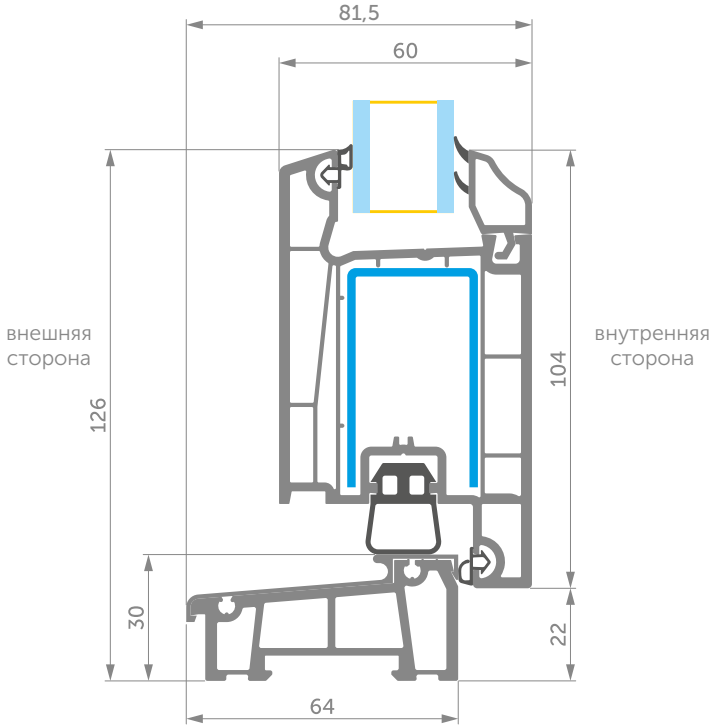

Входные двери внешнего открывания с порогом

Сопряжение **Дверная створка внешнего открывания 007 // Порог D000065**

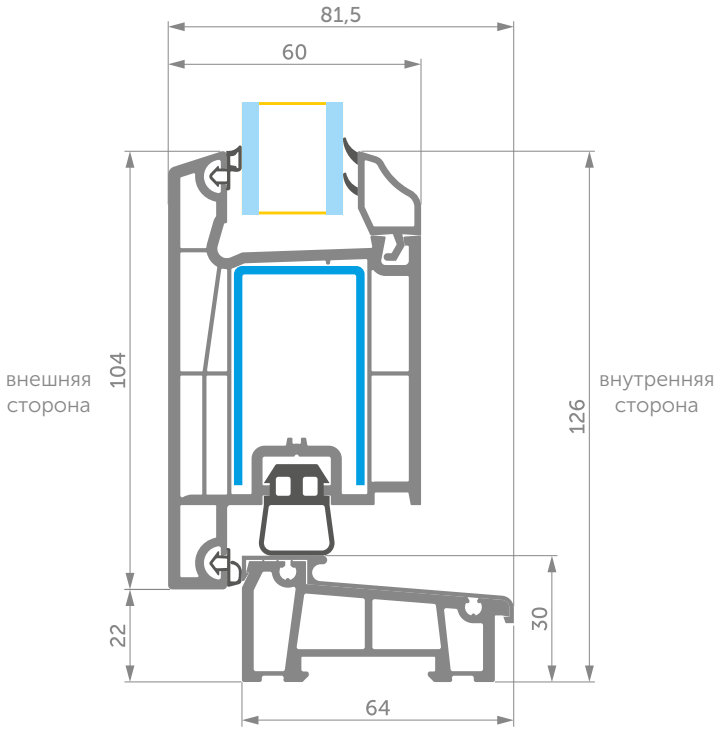

Входные двери внешнего открывания с порогом

Сопряжение **Дверная створка внешнего открывания 036 // Порог D000065**

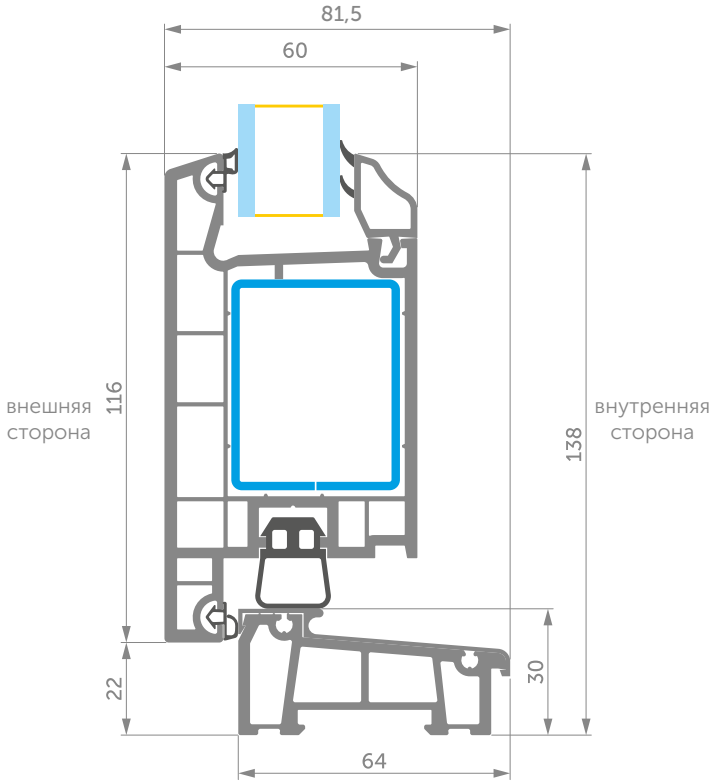

Межкомнатные двери внешнего открывания с рамой

Сопряжение **Дверная створка внешнего открывания 056 // Рама 001**

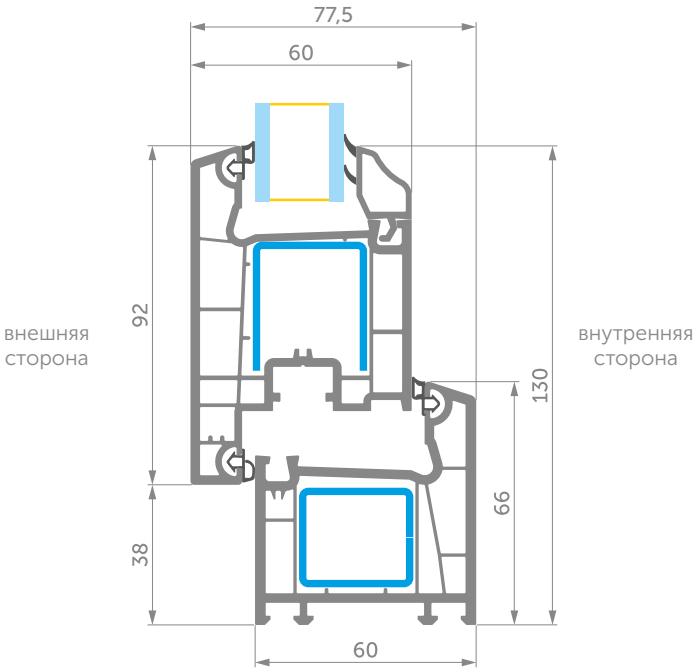

Входные двери внутреннего открывания с рамой

Сопряжение **Дверная створка внутреннего открывания 008 // Рама 001**

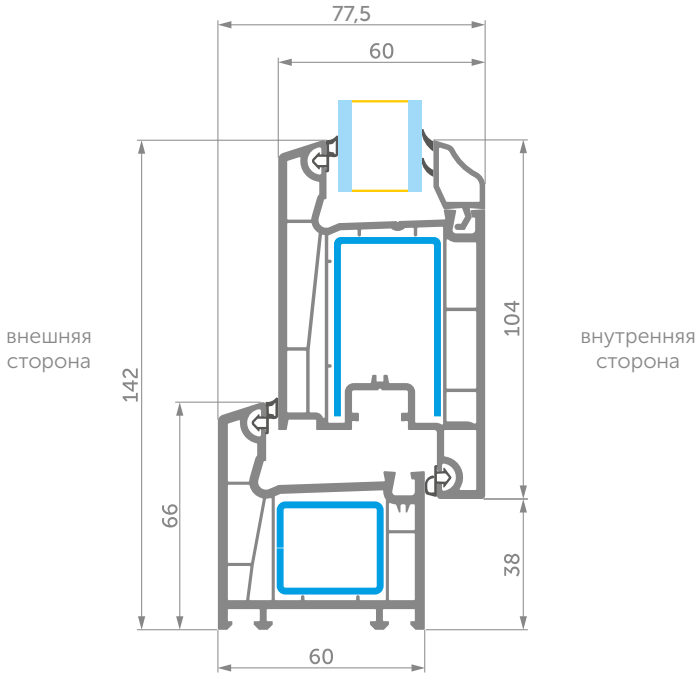

Входные двери внешнего открывания с рамой

Сопряжение **Дверная створка внешнего открывания 007 // Рама 001**

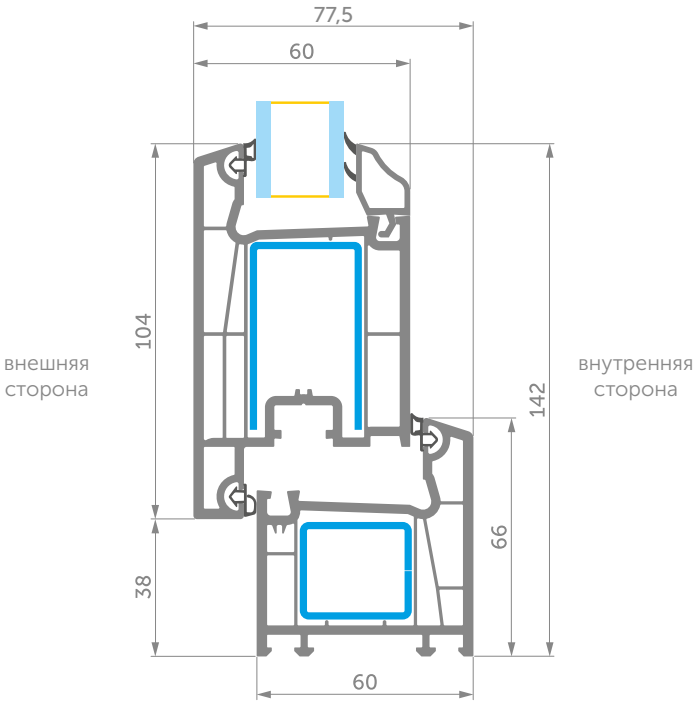

Входные двери внешнего открывания с рамой

Сопряжение **Дверная створка внешнего открывания 036 // Рама 001**

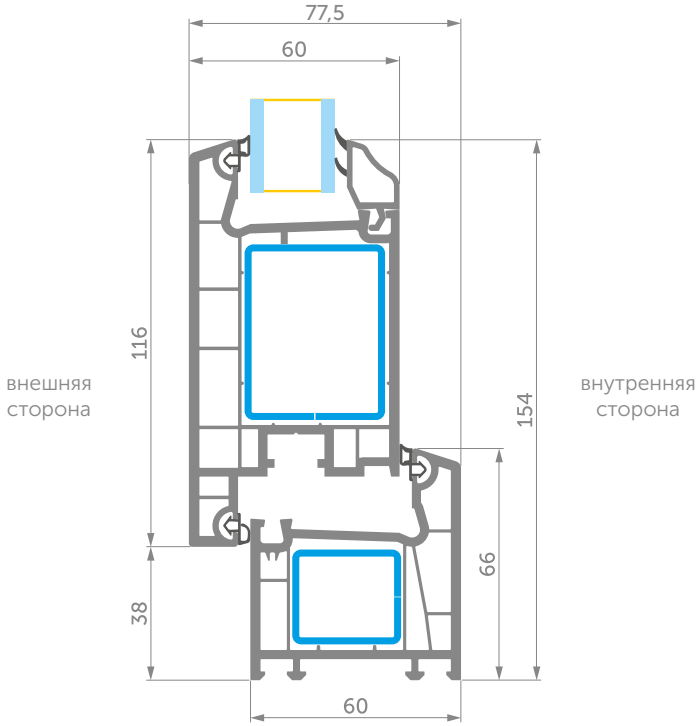

Межкомнатные двери внешнего открывания со штульпом

Сопряжение **Дверная створка внешнего открывания 056 // Штульп 012 // Дверная створка внешнего открывания 056**

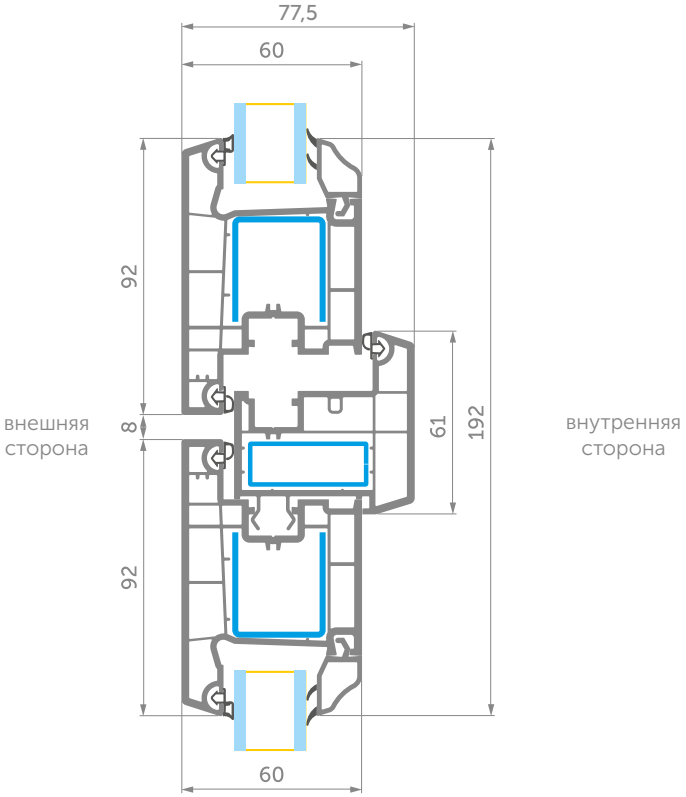

Входные двери внутреннего открывания со штульпом

Сопряжение **Дверная створка внутреннего открывания 008 // Штульп 012 // Дверная створка внутреннего открывания 008**

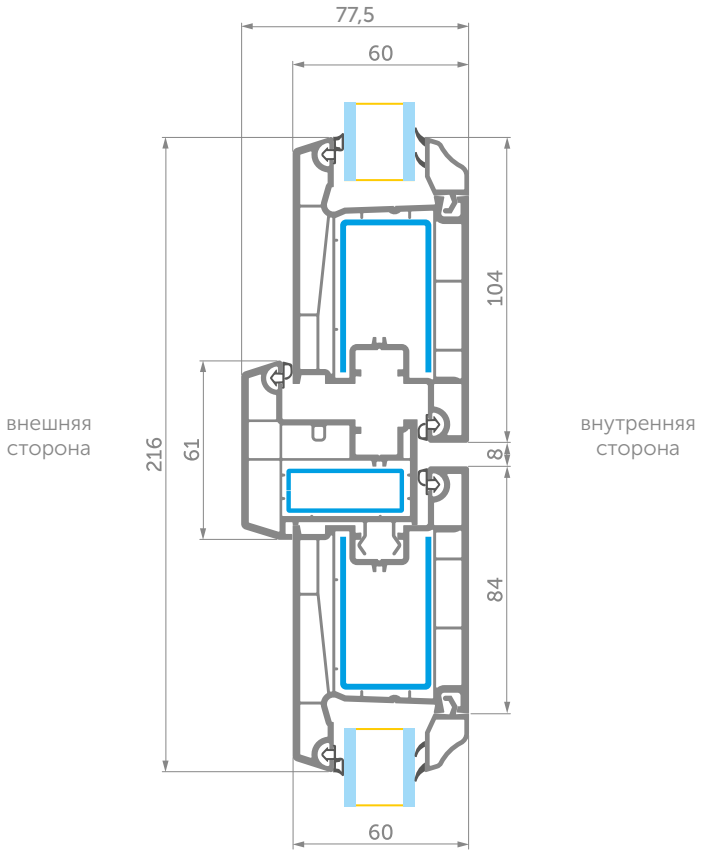

Входные двери внешнего открывания со штульпом

Сопряжение **Дверная створка внешнего открывания 007 // Штульп 012 // Дверная створка внешнего открывания 007**

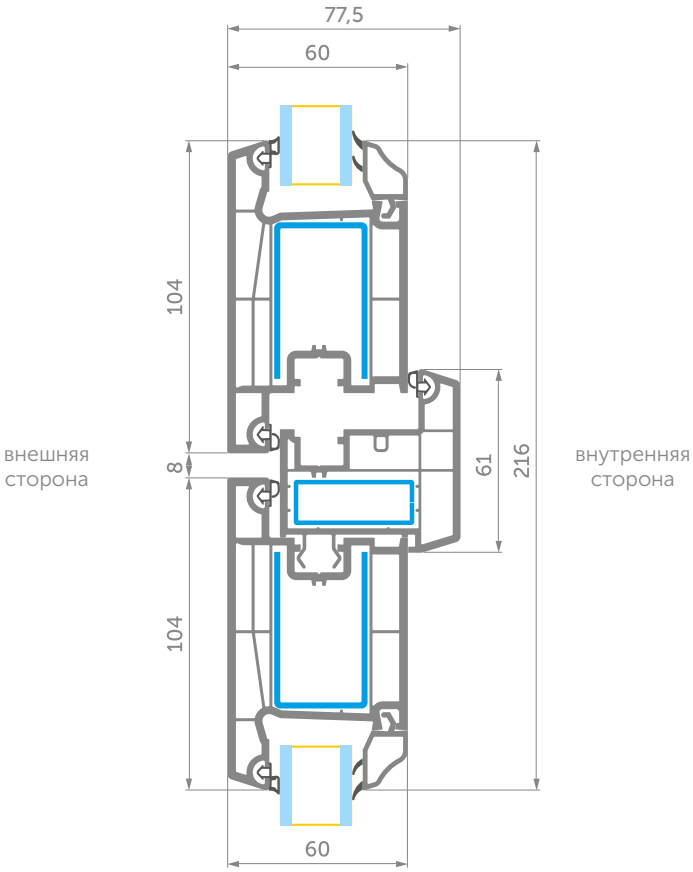

Входные двери внешнего открывания со штульпом

Сопряжение **Дверная створка внешнего открывания 036 // Штульп 012 // Дверная створка внешнего открывания 036**

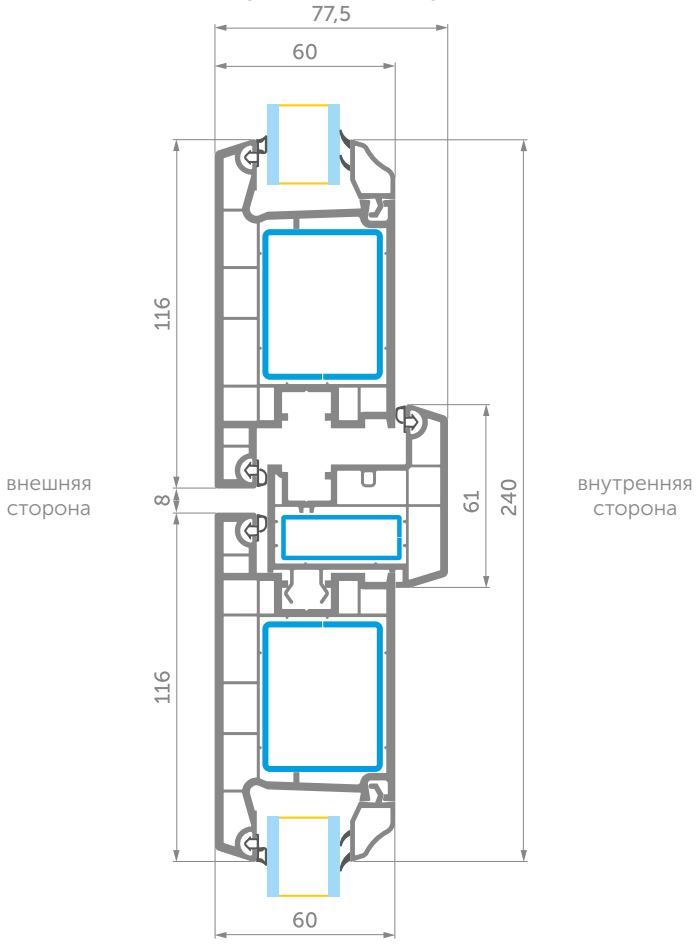

WDS COLOR

ВСЕ ДЕЛО В ЦВЕТЕ

Ламинированные профильные системы WDS

Цвет пленки	Цвет уплотнителя	WDS 8S Цвет массы	WDS 7S Цвет массы	WDS 6S Цвет массы	WDS 5S Цвет массы
Дуб Шеффилд серый	Серый	● Серый	● Серый	—	—
Дуб Тернер	Бежевый	● Бежевый	● Бежевый	—	—
Дуб Шеффилд альпийский	Серый	○ Белый	○ Белый	—	—
Дуб Шеффилд	Серый	○ Белый	○ Белый	○ Белый	○ Белый
Антик	Черный	● Серый	● Серый	● Серый	○ Белый
Натуральный дуб	Бежевый	● Бежевый	● Бежевый	● Бежевый	● Бежевый
Золотой дуб	Бежевый	● Бежевый	● Бежевый	● Бежевый	● Бежевый
Орех	Бежевый	● Бежевый	● Бежевый	● Бежевый	● Бежевый
Дуб Монтана	Черный	● Бежевый	● Бежевый	● Бежевый	● Бежевый
Темная вишня	Черный	● Бежевый	● Бежевый	● Бежевый	● Бежевый
Серебристый металлик	Серый	● Серый	● Серый	● Серый	○ Белый
Серый матовый	Серый	● Серый	● Серый	● Серый	○ Белый
Базальт	Черный	● Серый	● Серый	● Серый	○ Белый
Кварц	Черный	● Серый	● Серый	● Серый	○ Белый
Умбра матовый	Черный	● Серый	● Серый	● Серый	○ Белый
Антрацит	Черный	● Серый	● Серый	● Серый	○ Белый
Антрацит серый матовый	Черный	● Серый	● Серый	● Серый	○ Белый
Антрацит песочный	Черный	● Серый	● Серый	● Серый	○ Белый
Черно-коричневый матовый	Черный	● Серый	● Серый	● Серый	○ Белый

Посмотреть все цвета

Статические показатели импостов

Импост выполняет роль перегородки в окне или двери. Именно на этот элемент конструкции действуют самые большие ветровые нагрузки, поэтому необходимо выполнять расчет статических показателей.

Возможность использования импоста зависит от типа конструкции, объекта, в который она устанавливается, и категории местности.

82 мм

Система WDS 8S

Импост 048

J_x = 4,9 см^4, J_y = 1,2 см^4

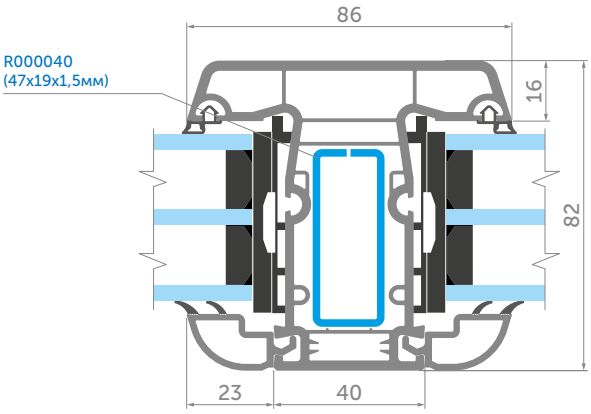

70 мм

Система WDS 7S

Импост 058

J_x = 2,6 см^4, J_y = 0,9 см^4

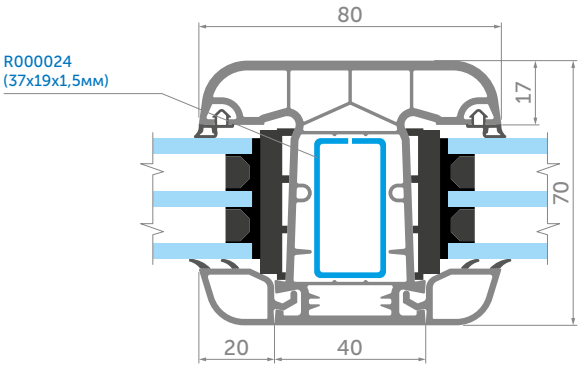

70 мм

Система WDS 6S

Импост 063

J_x = 2,6 см^4, J_y = 0,9 см^4

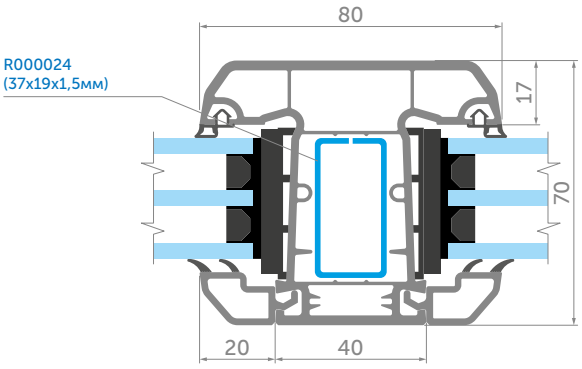

60 мм

Система WDS 5S

Импост 125

J_x = 2,0 см^4, J_y = 0,8 см^4

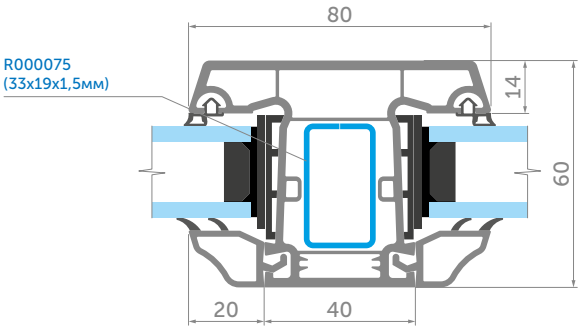

Сопряжение с Н–соединителем

Н-соединитель WDS может использоваться для профильных систем с монтажной шириной 60, 70, 82 мм.

Универсальность использования состоит в унификации монтажных задвижек рам всех профильных систем WDS.

Используется: При остеклении балконов, офисных перегородок, входных тамбурных построек и т. д.

Рекомендации: Н-соединитель WDS предназначен для соединения двух рам в случаях, где не нужно усиление статических показателей их стыка. Рекомендуется использовать Н-соединитель в конструкциях высотой не более 1,8 м (в зависимости от ширины конструкции).

В процессе сборки конструкций с Н-соединителем (арт. 024) рекомендуется проводить дополнительную герметизацию стыков примыкания к рамам, как показано на чертежах.

82 мм — Система WDS 8S

Створка 047 // Рама 046 // Н-соединитель 024 // Рама 046

J_x = 4,5 см⁴, J_y = 3,6 см⁴

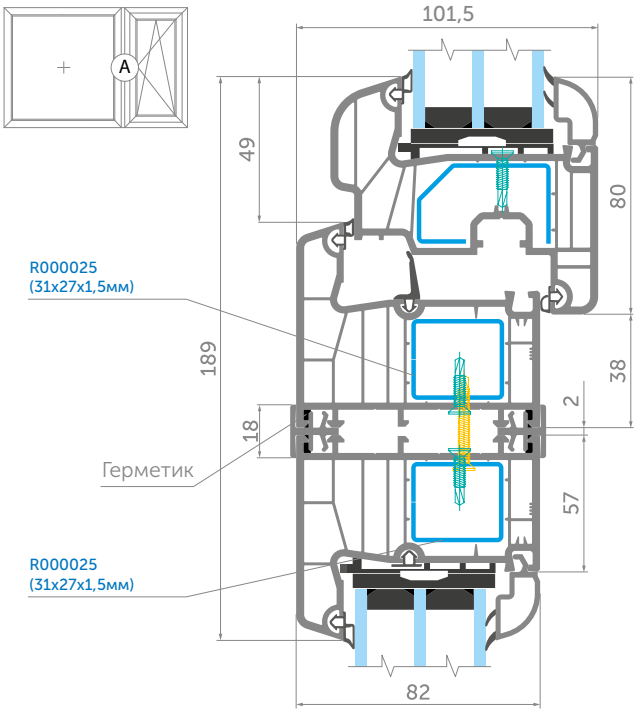

70 мм — Система WDS 7S

Створка 060(093) // Рама 059(092) // Н-соединитель 074 // Рама 059(092)

J_x = 4 см⁴, J_y = 1,9 см⁴

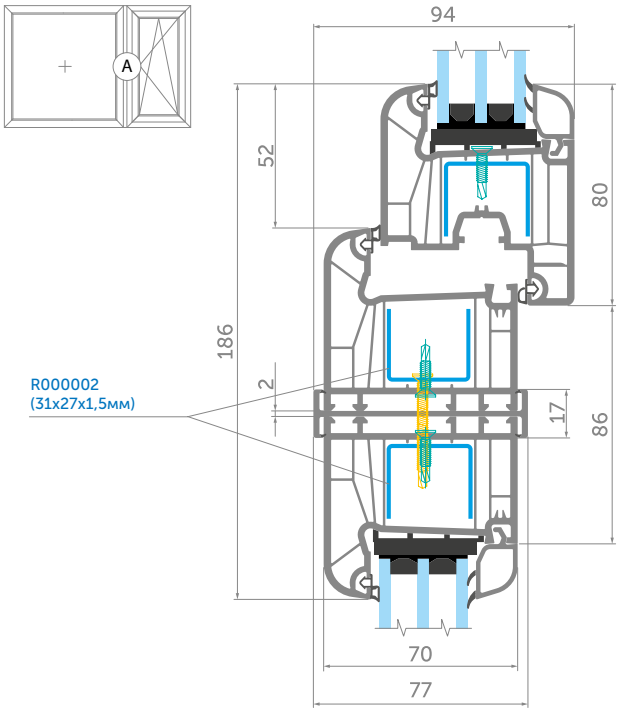

70 мм — Система WDS 6S

Створка 089 // Рама 088 // Н-соединитель 074 // Рама 088

J_x = 3,6 см⁴, J_y = 1,3 см⁴

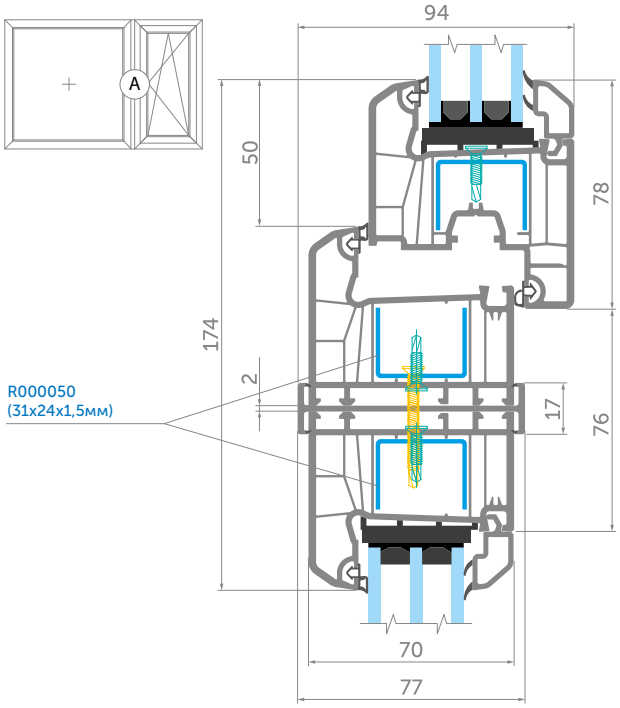

60 мм — Система WDS 5S

Створка 087 // Рама 086 // Н-соединитель 075 // Рама 086

J_x = 3,6 см⁴, J_y = 1,3 см⁴

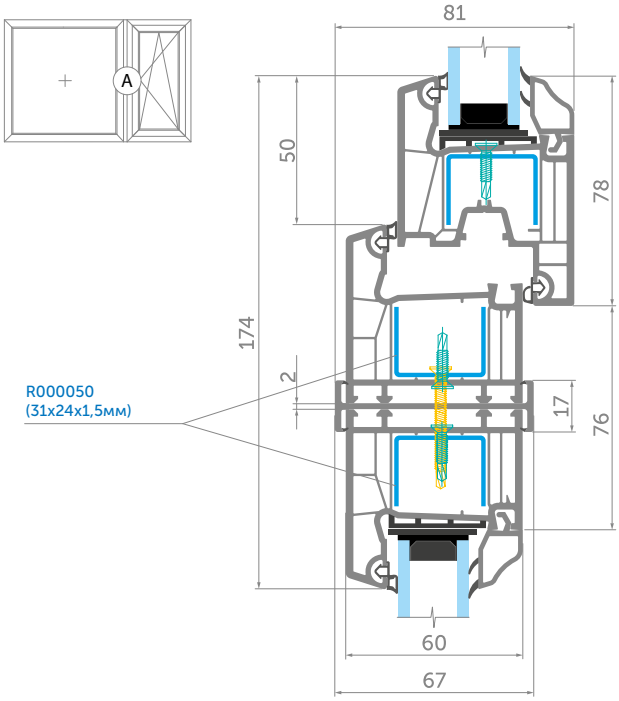

Сопряжение с соединителем-усилителем 076

Соединитель-усилитель WDS может использоваться для профильных систем с монтажной шириной 60, 70, 82 мм.

Используется: Для статического усиления конструкций и сопротивления ветровым нагрузкам. Высокий момент инерции усилителя позволяет выполнять остекление до 3,5 м по высоте.

Рекомендации: Армирующий профиль соединителя-усилителя должен быть обязательно закреплен в перекрытие.

82 мм — Система WDS 8S

Створка 047 // Рама 046 // Соединитель-усилитель 076 // Рама 046

J_x = 22,4 см⁴, J_y = 4,7 см⁴

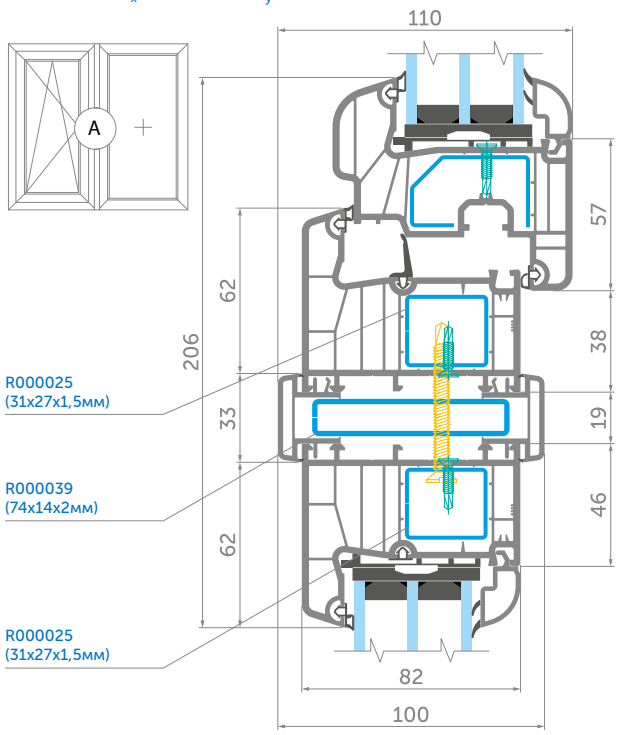

70 мм — Система WDS 7S

Створка 060(093) // Рама 059(092) // Соединитель-усилитель 076 // Рама 059(092)

J_x = 21,9 см⁴, J_y = 3,0 см⁴ (Арм. R000039)
J_x = 16,0 см⁴, J_y = 2,8 см⁴ (Арм. R000007)

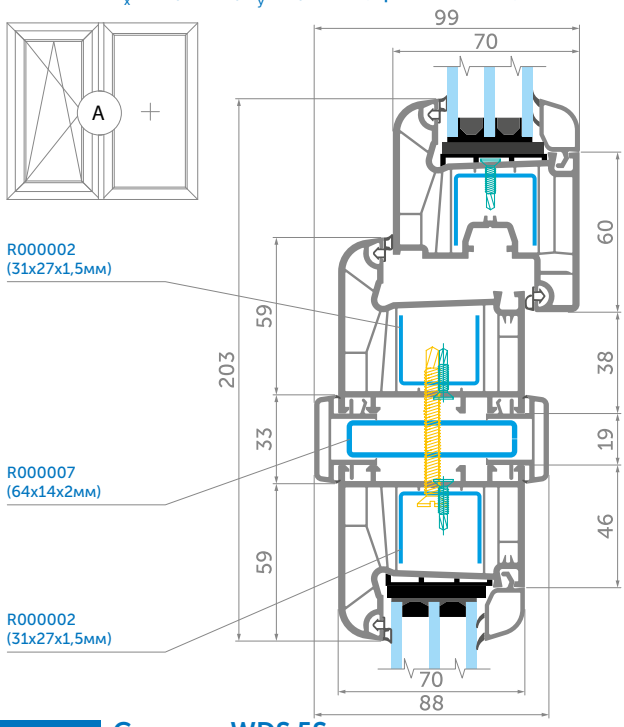

70 мм — Система WDS 6S

Створка 089 // Рама 088 // Соединитель-усилитель 076 // Рама 088

J_x = 21,5 см⁴, J_y = 2,4 см⁴ (Арм. R000039)
J_x = 15,6 см⁴, J_y = 2,3 см⁴ (Арм. R000007)

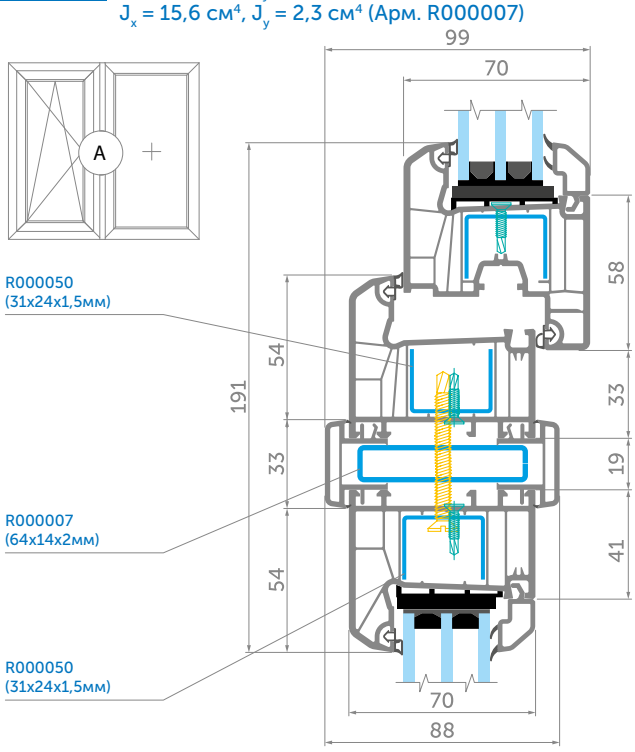

60 мм — Система WDS 5S

Створка 087 // Рама 086 // Соединитель-усилитель 076 // Рама 086

J_x = 15,6 см⁴, J_y = 2,3 см⁴ (Арм. R000007)

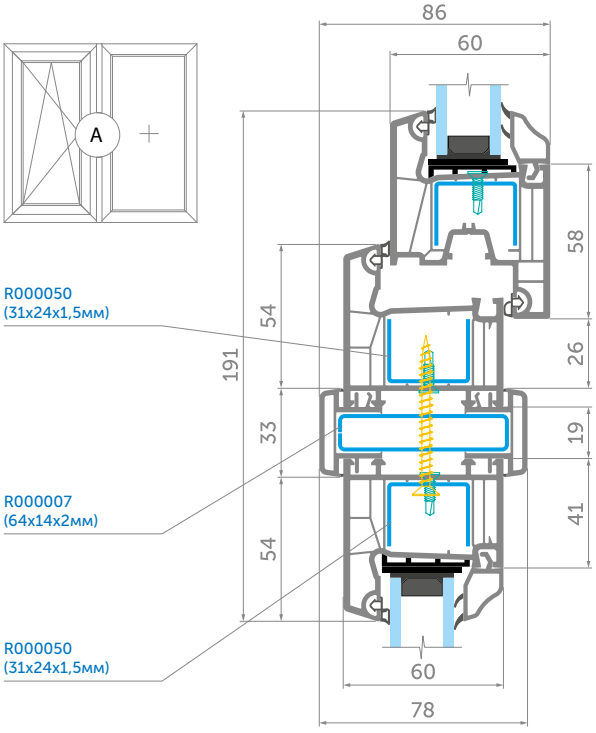

Сопряжение с соединителем-усилителем 035

Соединитель-усилитель WDS может использоваться для профильных систем с монтажной шириной 60, 70, 82 мм.

Используется: Для статического усиления конструкций и сопротивления ветровым нагрузкам. Высокий момент инерции усилителя позволяет выполнять остекление до 3,5 м по высоте.

Рекомендации: В процессе сборки конструкций необходимо проводить дополнительную герметизацию стыков примыкания к рамам, как показано на чертежах. Герметизирующим материалом может послужить технический силикон, вспененный полиэтилен или полистирол, москитный шнур или трубчатый уплотнитель EPDM, PVC, TPV. Армирующий профиль соединителя-усилителя должен быть обязательно закреплен в перекрытие.

82 мм — Система WDS 8S

Рама 046 // Соединитель-усилитель 035 // Рама 046 // Створка 047

J_x = 64,9 см⁴, J_y = 4,1 см⁴

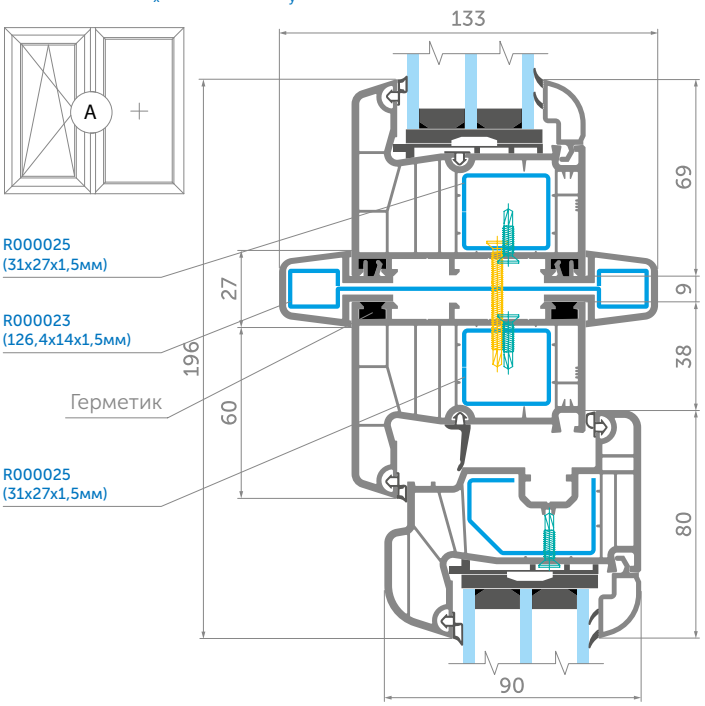

70 мм — Система WDS 7S

Рама 059(092) // Соединитель-усилитель 035 // Рама 059(092) // Створка 060(093)

J_x = 38,1 см⁴, J_y = 2,2 см⁴

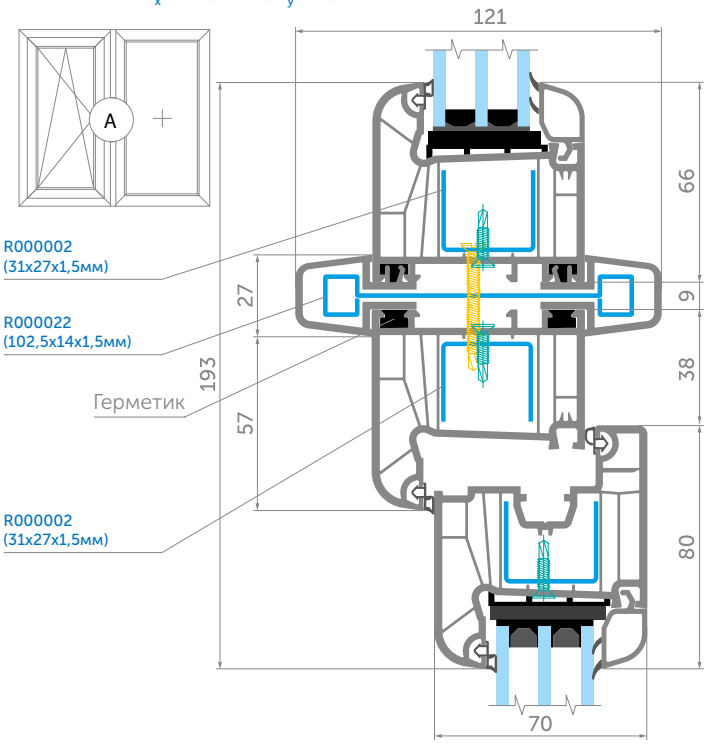

70 мм — Система WDS 6S

Рама 088 // Соединитель-усилитель 035 // Рама 088 // Створка 089

J_x = 37,7 см⁴, J_y = 1,7 см⁴

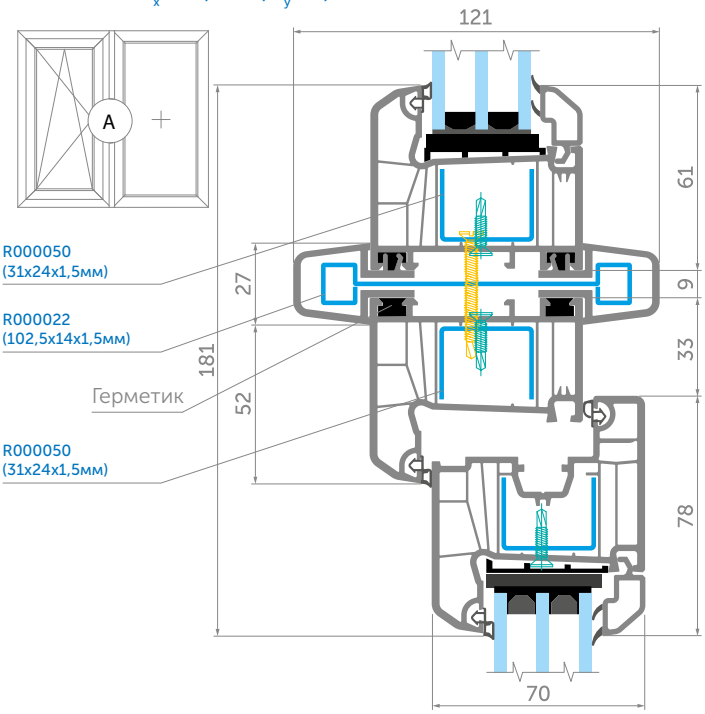

60 мм — Система WDS 5S

Рама 086 // Соединитель-усилитель 035 // Рама 086 // Створка 087

J_x = 37,7 см⁴, J_y = 1,7 см⁴

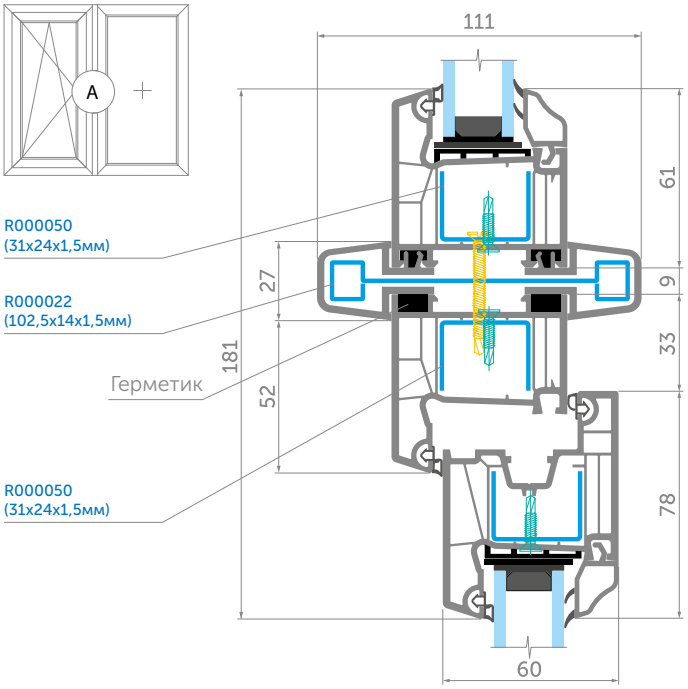

Сопряжение конструкции под разными углами

Круговой коннектор профильных систем WDS позволяет выполнять фасадное остекление под разными углами.

Используется: Для создания отдельных оградительных конструкций внутри зданий или отдельных помещений, а также для постройки наружных «теплых» конструкций.

Рекомендации: При определении необходимых размеров конструкции достаточно руководствоваться данными, приведенными в таблицах.

Армирующий профиль эркера должен быть обязательно закреплен в перекрытие.

82 мм

Система WDS 8S

Рама 046 // Адаптер 052 // Круговой коннектор 051 // Адаптер 052 // Рама 046

J_x = 12 см^4, J_y = 11,1 см^4

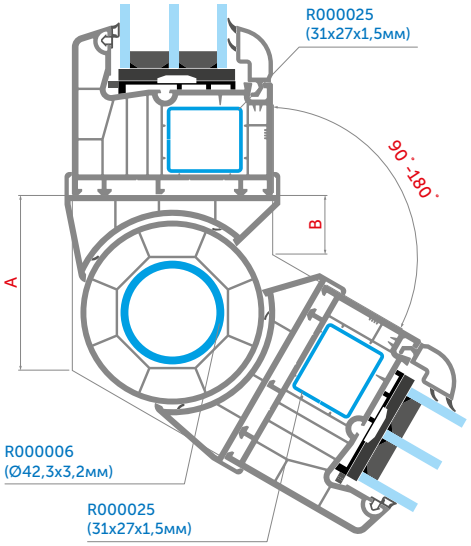

Угол, °	А, мм	В, мм
90	89	7
95	85,5	10,5
100	82,5	13,5
105	79,5	16,5
110	76,5	19
115	74	18
120	71,5	20,5
125	69,5	23
130	67	29
135	65	31
140	63	33
145	61	35
150	59	37
155	57	39
160	55	40,5
165	53,5	42,5
170	51,5	44,5
175	49,5	46
180	48	48

70 мм

Система WDS 7S

Рама 059(092) // Адаптер 053 // Круговой коннектор 051 // Адаптер 053 // Рама 059(092)

J_x = 11,5 см^4, J_y = 9,4 см^4

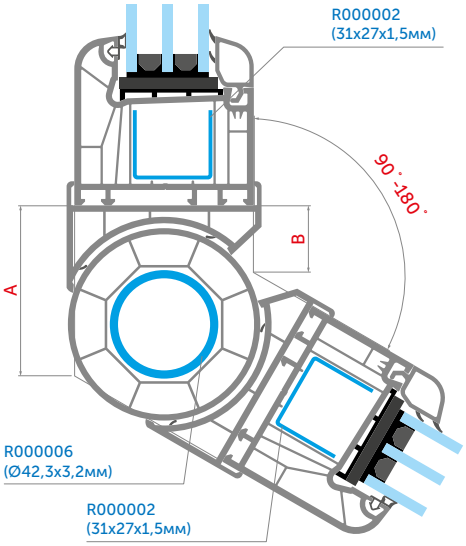

Угол, °	А, мм	В, мм
90	81,5	11,5
95	78,5	14,5
100	76	17
105	73,5	19,5
110	71	22
115	68,5	24
120	66,5	26
125	64,5	28
130	62,5	30
135	61	32
140	59	33,5
145	57,5	35,5
150	56	37
155	54	38,5
160	52,5	40
165	51	42
170	49,5	43,5
175	48	45
180	46,5	46,5

70 мм

Система WDS 6S

Рама 088 // Адаптер 053 // Круговой коннектор 051 // Адаптер 053 // Рама 088

J_x = 11,2 см^4, J_y = 8,9 см^4

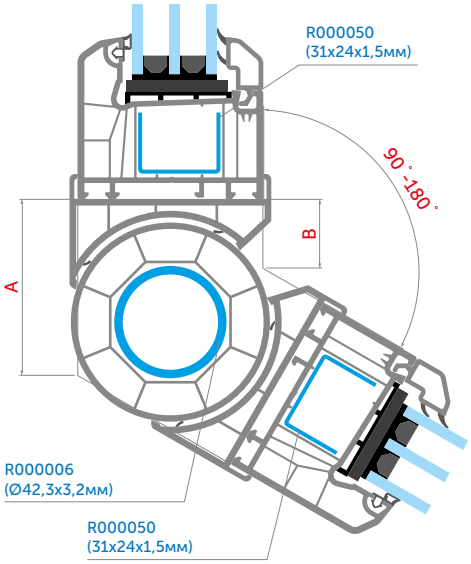

Угол, °	А, мм	В, мм
90	81,5	11,5
95	78,5	14,5
100	76	17
105	73,5	19,5
110	71	22
115	68,5	24
120	66,5	26
125	64,5	28
130	62,5	30
135	61	32
140	59	33,5
145	57,5	35,5
150	56	37
155	54	38,5
160	52,5	40
165	51	42
170	49,5	43,5
175	48	45
180	46,5	46,5

60 мм

Система WDS 5S

Рама 086 // Адаптер 084 // Круговой коннектор 051 // Адаптер 084 // Рама 086

J_x = 11,2 см^4, J_y = 8,9 см^4

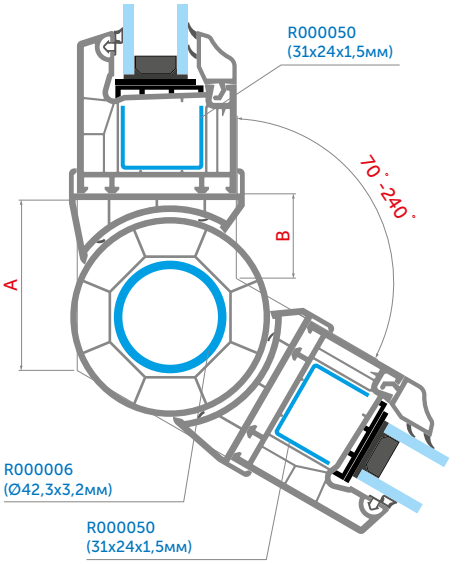

Угол, °	А, мм	В, мм
70	96	10,5
75	92	14
80	88	16,5
85	84,5	19
90	81,5	21,5
95	78,5	23,5
100	76	25,5
105	73,5	27
110	71	29
115	68,5	30,5
120	66,5	32
125	64,5	33,5
130	62,5	34,5
135	61	36
140	59	37,5
145	57,5	38,5
150	56	39,5
155	54	41
160	52,5	42
165	51	43
170	49,5	44
175	48	45,5
180	46,5	46,5
185	45	47,5
190	43,5	48,5
195	42	49,5
200	40	51
205	38,5	52
210	37	53
215	35,5	54,5
220	33,5	55,5
225	32	56,5
230	30	58
235	28	59,5
240	26	61

Сопряжение конструкции под углом 90°

Угловой соединитель 90° может использоваться для профильных систем с монтажной шириной 60 и 70 мм.

Используется: При остеклении балконов, офисных перегородок, входных тамбурных построек и т.д.

Рекомендации: При расчете габаритных размеров рам конструкции с использованием углового соединителя 023 необходимо от общего габаритного размера отнять 73 мм на сторону, с использованием углового соедителя 069 необходимо отнять 80 мм на сторону.

В процессе сборки конструкций с угловым соединителем 90° (арт. 023) необходимо делать дополнительную герметизацию стыков примыкания к рамам, как обозначено на чертежах. Герметизирующим материалом может быть технический силикон, вспененный полиэтилен или полистирол, москитный шнур или трубчатый уплотнитель EPDM, PVC, TPV.

Армирующий профиль углового соединителя должен быть обязательно закреплен в перекрытие.

Использование углового соединителя 90° допустимо только для прямых углов.

В случае неуверенности в том, что угол прямой, используйте круговой коннектор.

70 мм — Система WDS 7S

Рама 059(092) // Угловой соединитель 069 // Рама 059(092)

J_x = 10 см⁴, J_y = 10 см⁴

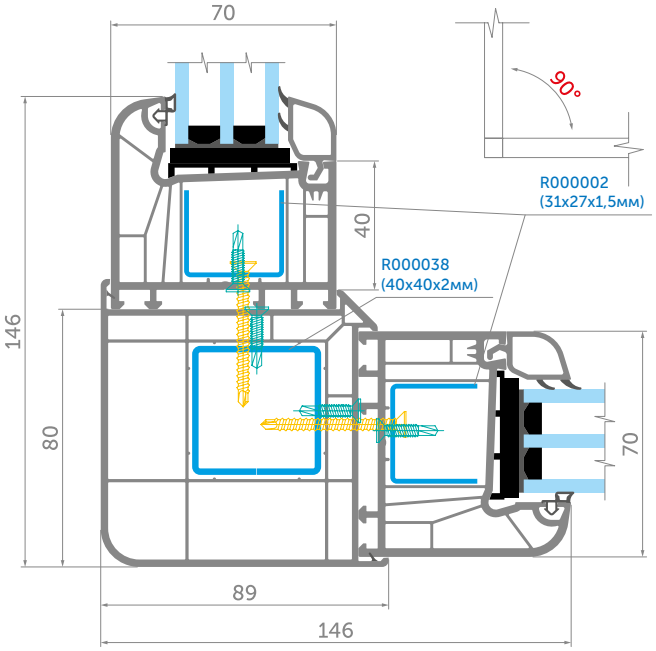

70 мм — Система WDS 6S

Рама 088 // Угловой соединитель 069 // Рама 088

J_x = 9,6 см⁴, J_y = 9,6 см⁴

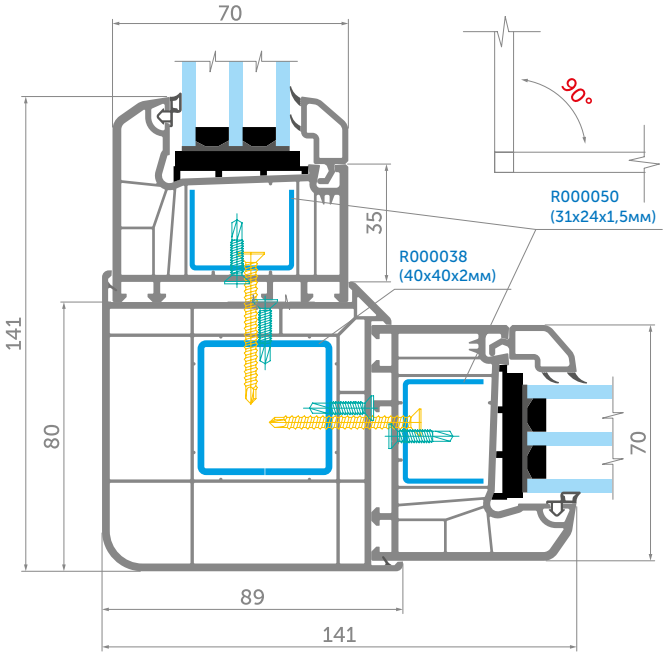

60 мм — Система WDS 5S

Рама 086 // Угловой соединитель 023 // Рама 086

J_x = 15 см⁴, J_y = 15 см⁴

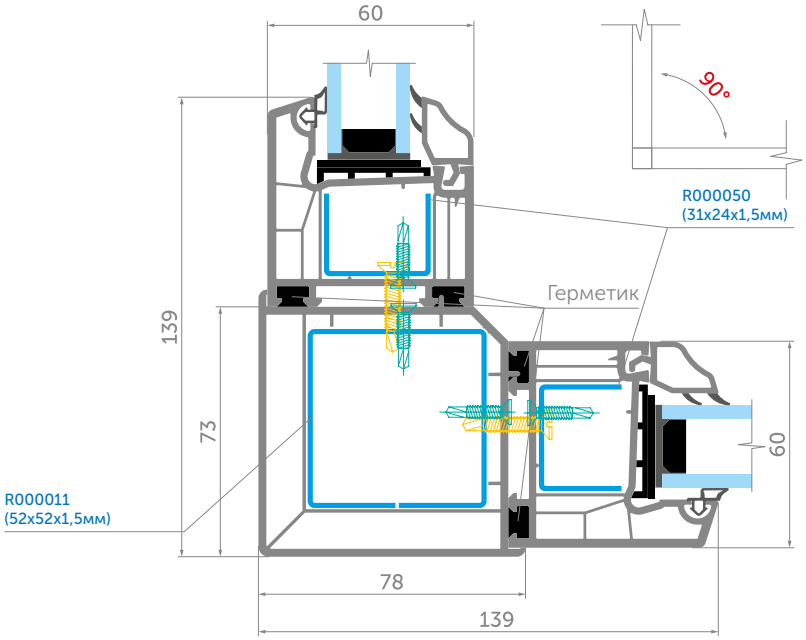

Сопряжение с накладкой усиления импоста

Накладка усиления импоста (фасадный усилитель) может использоваться со всеми системами WDS. Предназначен для улучшения статики готовых конструкций.

Используется: 1. Для улучшения статических показателей в уже смонтированных конструкциях.

2. Для достижения необходимых статических показателей при проектировании новых конструкций.

82 мм

Система WDS 8S

Накладка усиления импоста D000141(D000142) // Импост 048

J_x = 18,3 см^4, J_y = 9,8 см^4 (Арм. R000038)
J_x = 23,3 см^4, J_y = 11,3 см^4 (Арм. R000012)
J_x = 37,4 см^4, J_y = 16,5 см^4 (Арм. 40*60*3 мм)

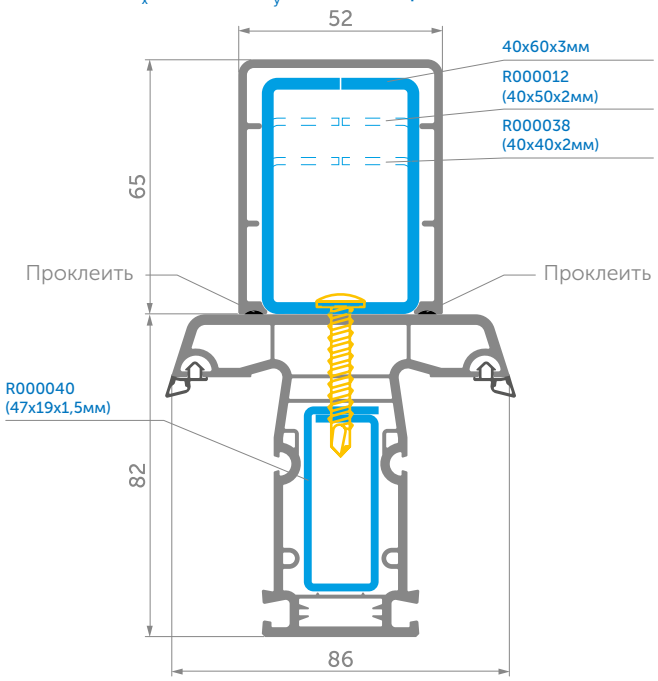

70 мм

Система WDS 7S

Накладка усиления импоста D000141(D000142) // Импост 058

J_x = 15,1 см^4, J_y = 9,5 см^4 (Арм. R000038)
J_x = 20,1 см^4, J_y = 11,0 см^4 (Арм. R000012)
J_x = 34,2 см^4, J_y = 16,2 см^4 (Арм. 40*60*3 мм)

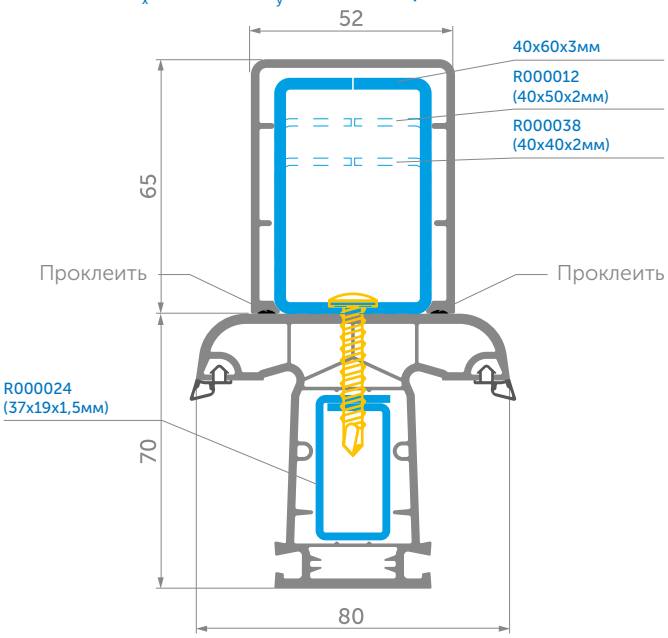

70 мм

Система WDS 6S

Накладка усиления импоста D000141(D000142) // Импост 063

J_x = 15,1 см^4, J_y = 9,5 см^4 (Арм. R000038)
J_x = 20,1 см^4, J_y = 11,0 см^4 (Арм. R000012)
J_x = 34,2 см^4, J_y = 16,2 см^4 (Арм. 40*60*3 мм)

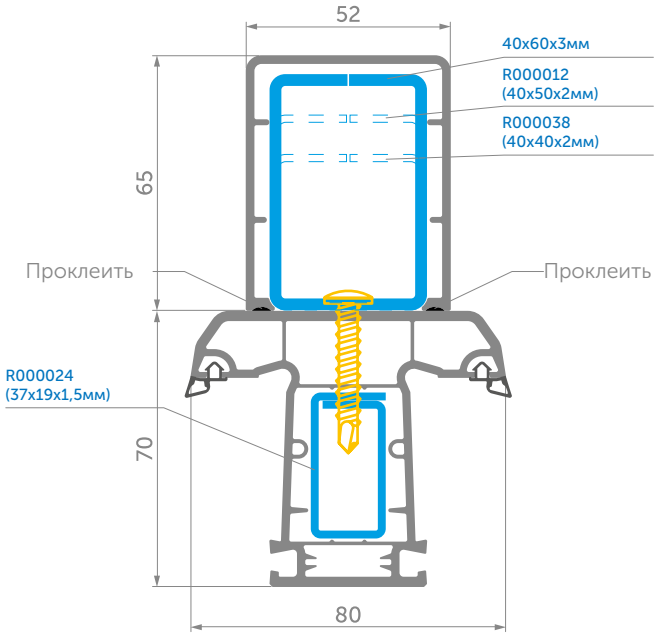

60 мм

Система WDS 5S

Накладка усиления импоста D000141(D000142) // Импост 125

J_x = 14,0 см^4, J_y = 9,4 см^4 (Арм. R000038)
J_x = 19,0 см^4, J_y = 10,9 см^4 (Арм. R000012)
J_x = 33,1 см^4, J_y = 16,1 см^4 (Арм. 40*60*3 мм)

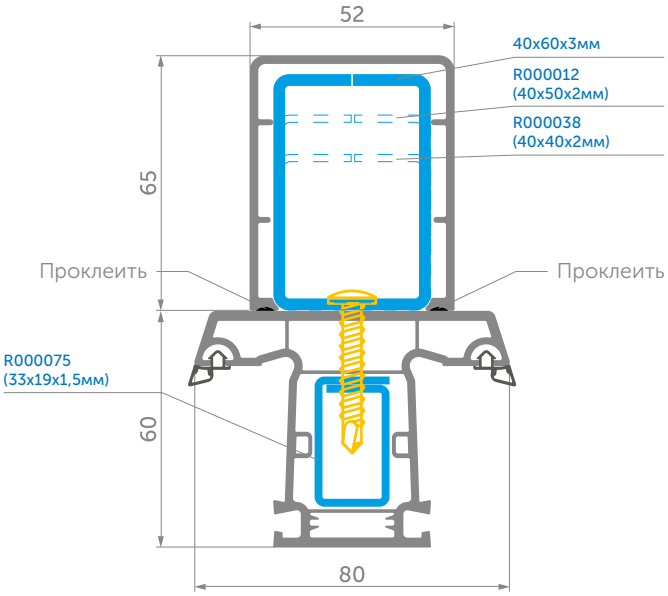

Сопряжение с расширителем рамы

Расширители рамы 40 мм и 100 мм могут использоваться для профильных систем с монтажной шириной 60, 70, 82 мм.

Используется: Для выравнивания высоты фасадной части рамы по отношению к высокой четверти оконного проема. Наращивание рамы в случае необходимости в будущем опускать потолок или поднимать пол. В случае необходимости наращивания рамы больше 40 мм используется расширитель 100 мм (арт. 070).

Рекомендации: При использовании расширителя рамы 100/70 с профильной системой WDS 8S рекомендуется базировать его лицевую плоскость с той плоскостью рамы, которая будет видимой частью оконной конструкции (как представлено на 2 примерах).

В процессе сборки конструкций с расширителями рамы 043 рекомендуется проводить дополнительную герметизацию стыков примыкания к рамам, как указано на чертежах.

60 мм

Система WDS 5S

Рама 086 // Расширитель рамы 013

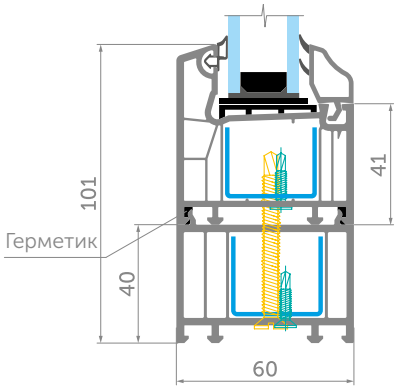

70 мм

Система WDS 6S

Рама 088 // Расширитель рамы 043
Рама 088 // Расширитель рамы 070

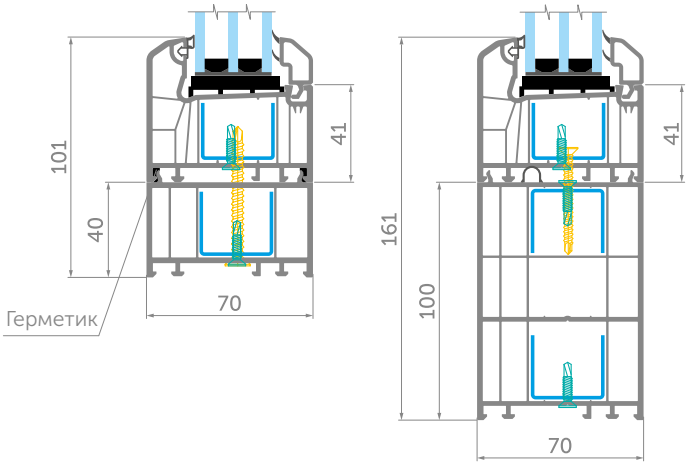

70 мм

Система WDS 7S

Рама 059(092) // Расширитель рамы 043
Рама 059(092) // Расширитель рамы 070

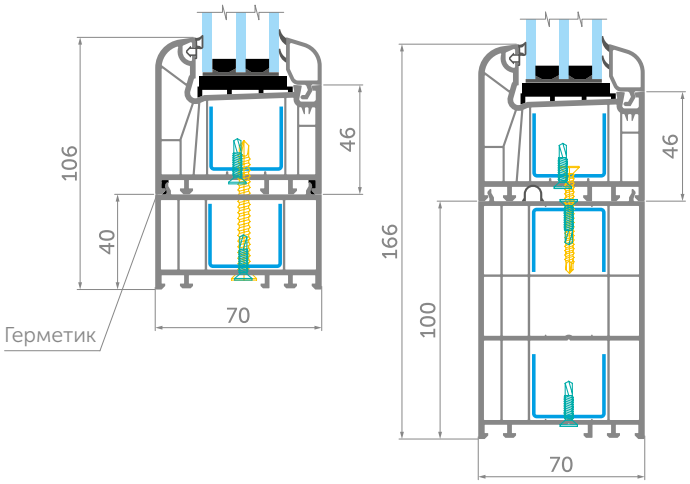

82 мм

Система WDS 8S

Рама 046 // Расширитель рамы 083

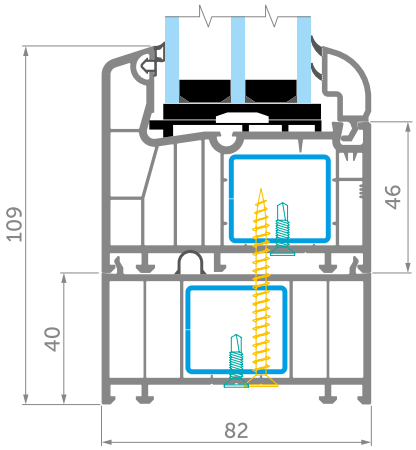

82 мм

Система WDS 8S

Рама 046 // Расширитель рамы 070

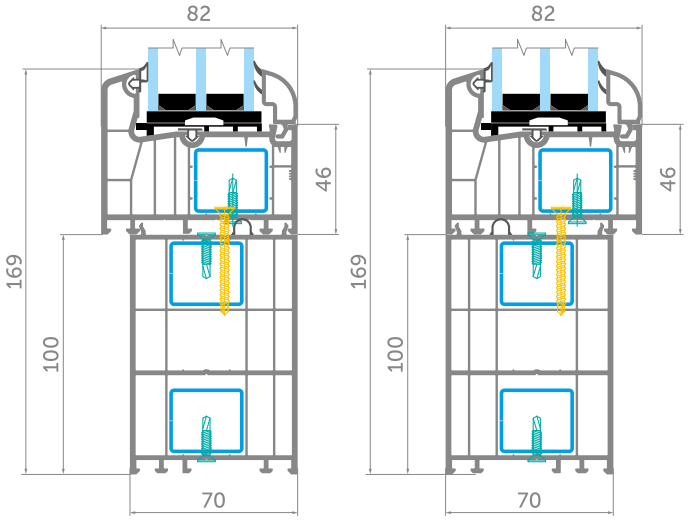

Сопряжение с подоконным профилем

Подоконный профиль Арт.077 может использоваться для профильных систем с монтажной шириной 70 и 82 мм. Для системы 60 мм используется подоконный профиль 050.

Используется: 1. Для облегчения транспортировки металлопластикового окна. При доставке нижняя часть рамы часто касается пола. Подоконный профиль предупреждает деформацию и повреждения оконной рамы.

2. Для крепления подоконника с одной стороны и отлива с другой. Имеет специальную ножку для фиксации подоконника (арт. 077). Обеспечивает дополнительную теплоизоляцию монтажного шва. Имеет контур уплотнения, прилегающий к нижней части рамы.

82 мм

Система WDS 8S

Створка 047 // Рама 046 // Подоконный профиль 077

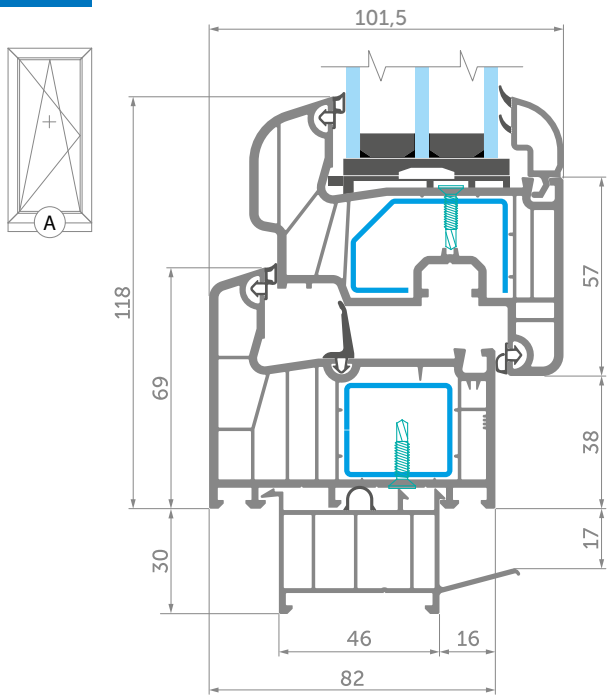

70 мм

Система WDS 7S

Створка 060(093) // Рама 059(092) // Подоконный профиль 077

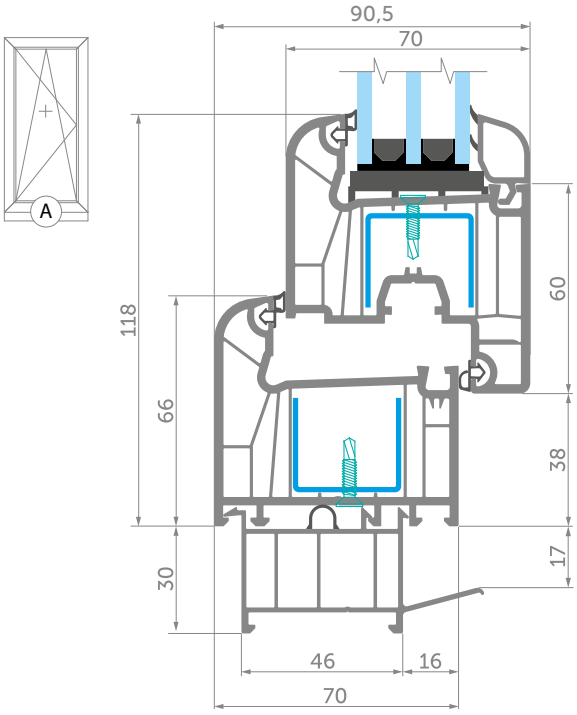

70 мм

Система WDS 6S

Створка 089 // Рама 088 // Подоконный профиль 077

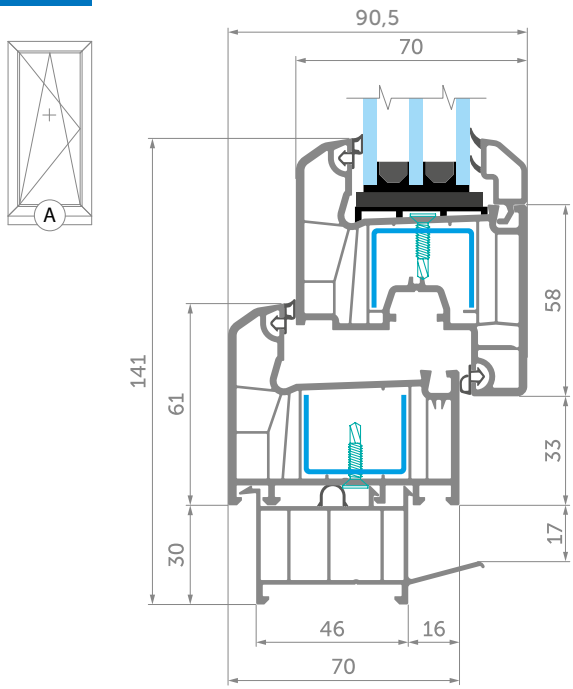

60 мм

Система WDS 5S

Створка 087 // Рама 086 // Подоконный профиль 050

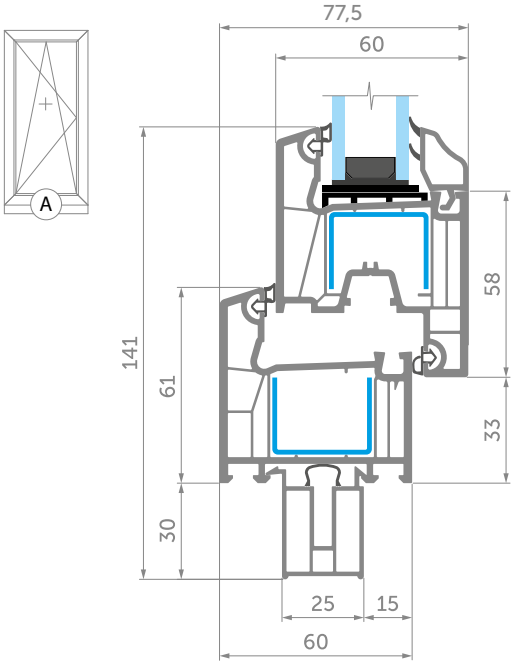

wds.ua

ул. Курсантская, 10, Днепр
49051, Украина

e-mail: info@wds.ua

www.wds.ua